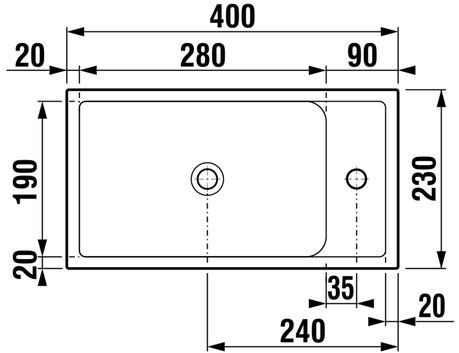
400
20
280
90
190
20
230
35
20
240

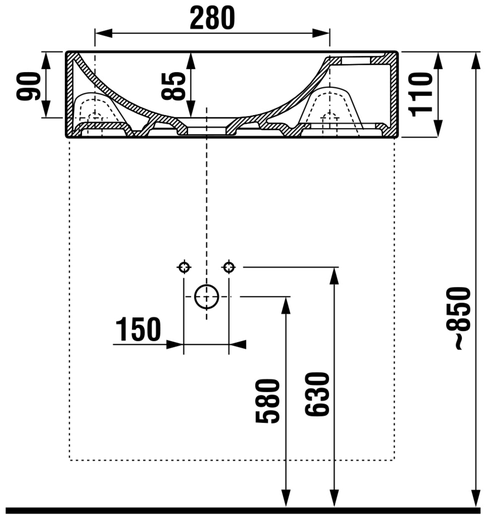
280
90
85
110
150
580
630
~850

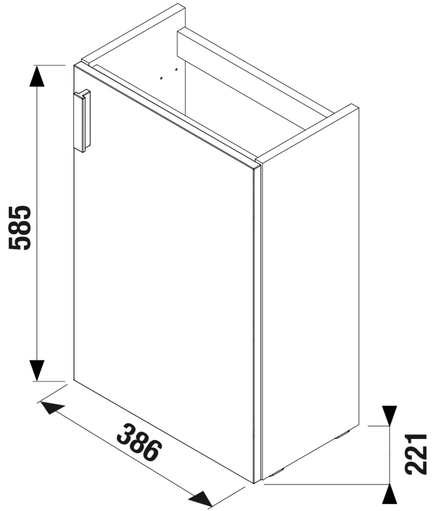
585
386
221

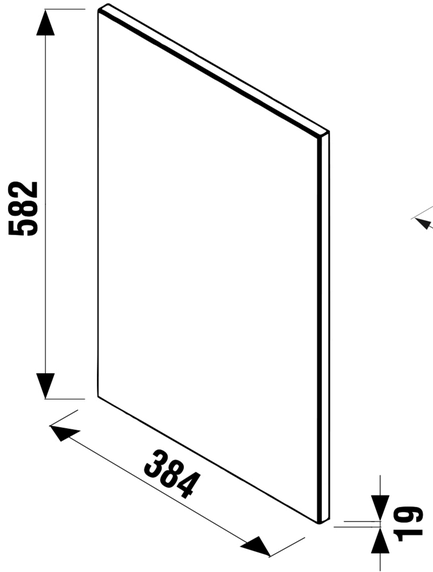
582
384
19

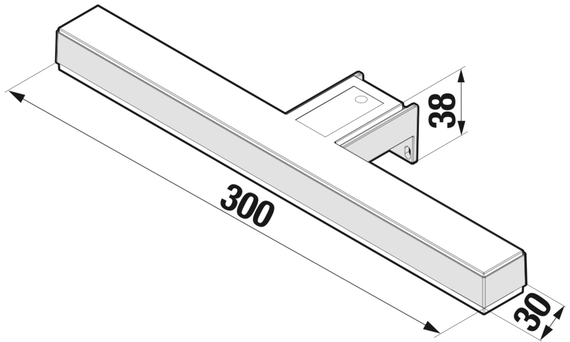
38
300
30