hansgrohe

Croma E
Showerpipe 280 1jet mit Thermostat
Oberflächen: **Chrom** Artikelnummer: **27630000**

Beschreibung

Merkmale

- Besteht aus: Kopfbrause, Handbrause, Brausethermostat, Brauseschlauch, Schieber
- Brausekopfgröße: 280 mm
- Kopfbrause im Winkel verstellbar
- Strahlart: RainAir
- schwenkbarer Brausearm
- CoolContact am Thermostat: Verhindert ein Aufheizen des Gehäuses und macht Duschen so noch sicherer
- Thermostat Ecostat E
- Sicherheitssperre bei 40° C
- Montageart: Aufputzinstallation
- Stichmaß 150 ± 12 mm
- höhenverstellbare Handbrausehalterung mit außenstehender Select-Taste
- variable Wandstütze

Technologie

Designpreise

iF DESIGN AWARD 2019

Produktabbildung
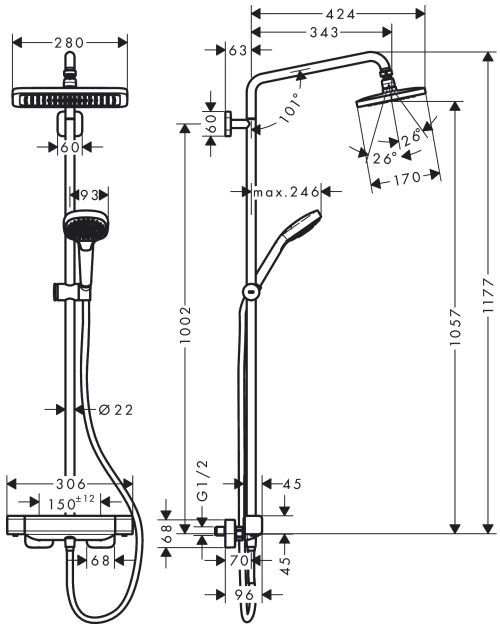
Maßzeichnung