Základní těleso pro čtyřotvorovou baterii na okraj vany
Povrchové úpravy: **žádné údaje** Číslo položky: **13440180**

Popis

Vlastnosti

- závit přívodu: G ½
- rozměr přívodů: DN15
- šířka okraje vany min.100 mm

Ocenění za design

GERMAN DESIGN AWARD WINNER 2022

Obrázek výrobku
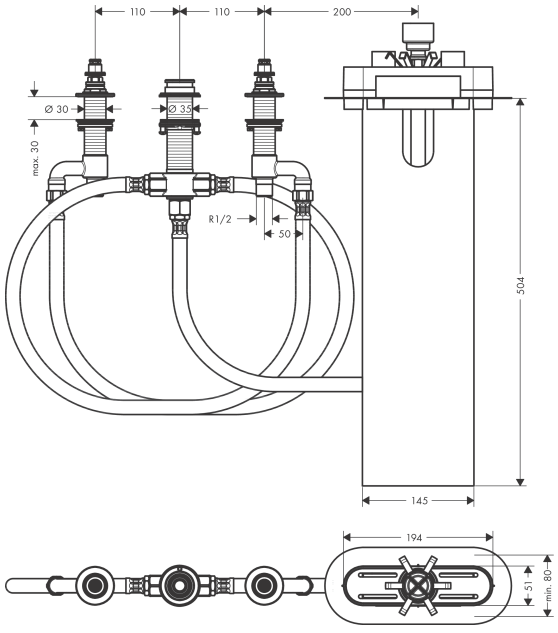
Kótovaný výkres