FixFit Q
přípojka hadice se sprchovým držákem
Povrch: **chrom** Číslo položky: **26887000**

Popis

Vlastnosti

- zahrnuje: nástěnné připojení, rozeta
- verze: plastové pouzdro s vnitřním přívodem vody z plastu
- pevná poloha
- materiál: plast
- se zpětným ventilem
- způsob montáže: G ½

Obrázek výrobku
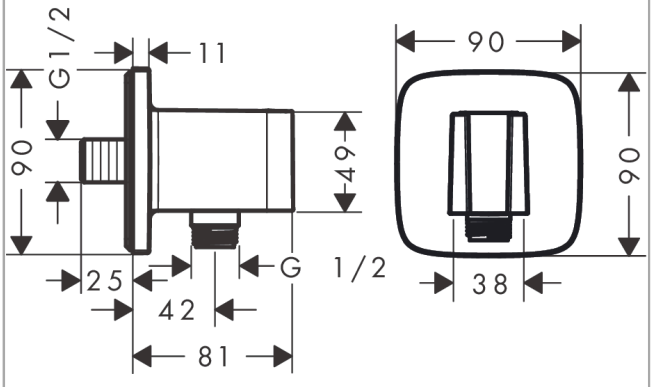
Kótovaný výkres