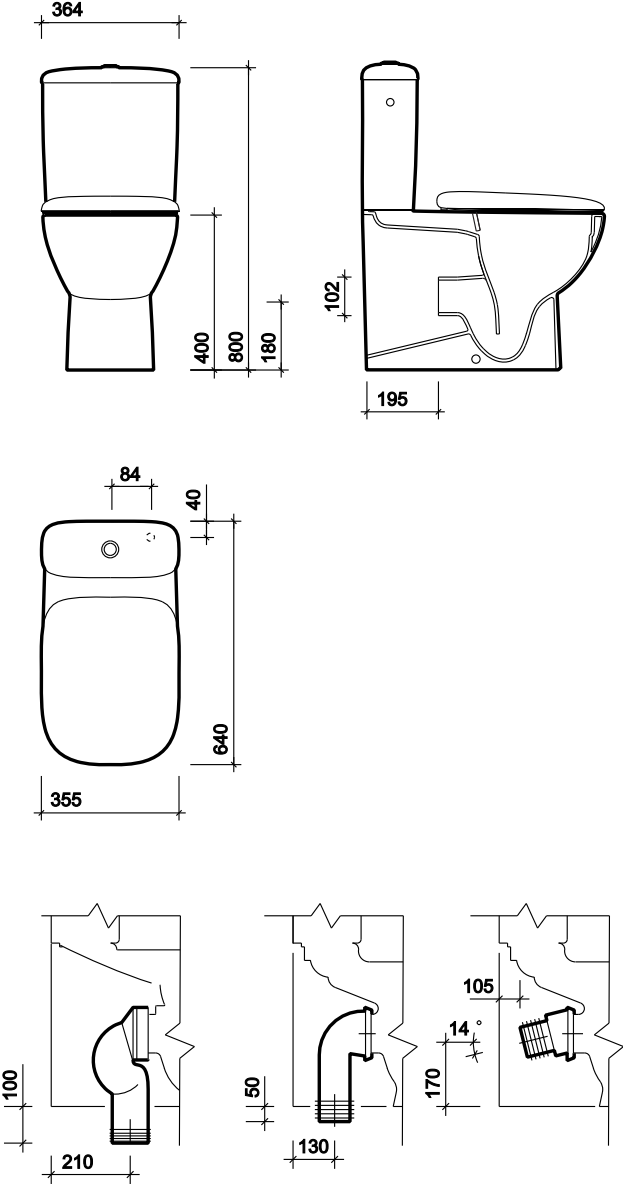
364
400
800
180
102
195
84
40
640
355
100
210
50
130
105
14 °
170