AddStoris
Polička na ručníky s držákem ručníku
Povrchové úpravy: **chrom** Číslo položky: **41751000**

Popis

Vlastnosti

- instalace na stěnu
- materiál: kov
- materiál držáku: plast
- délka: 648 mm
- s materiálem pro montáž
- skryté upevnění
- rozteč vrtání: 626 mm
- průměr vrtaných otvorů: 6 mm

Ocenění za design

iF DESIGN AWARD 2021

reddot winner 2021

Obrázek výrobku

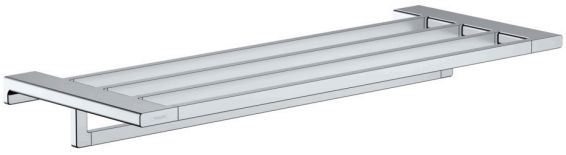
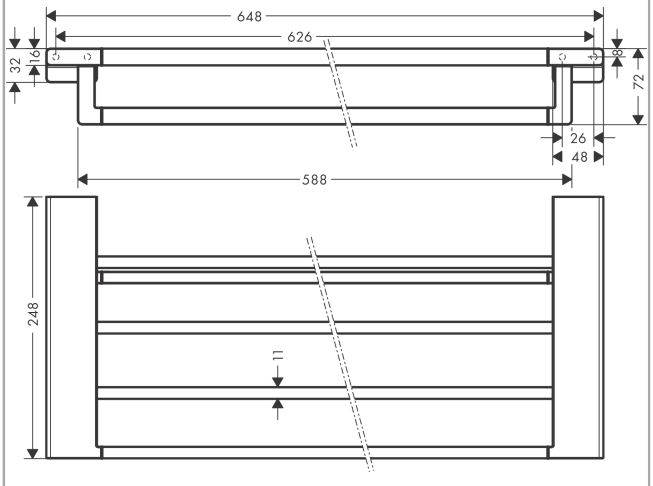
Kótovaný výkres