Vivenis
Páková bidetová baterie s odtokovou soupravou s táhlem
Povrchové úpravy: **matná bílá** Číslo položky: **75200700**

Popis

Vlastnosti

- zahrnuje: páková bidetová baterie, odtoková souprava
- výtok 130 mm
- výška výtoku: 81 mm
- kulový kloub – perlátor
- druh proudu: laminární proud
- maximální průtok při 0,3 MPa: 7,5 l/min
- keramická kartuše
- nastavitelné omezení teploty
- vhodné pro průtokový ohřívač
- odtoková souprava s táhlem G 1¼
- materiál odtokové soupravy: kov
- způsob připojení: převlečné matky G ⅜
- rozměr přívodů: DN15

Ocenění za design

reddot winner 2021

GERMAN DESIGN AWARD WINNER 2022

Obrázek výrobku

Kótovaný výkres

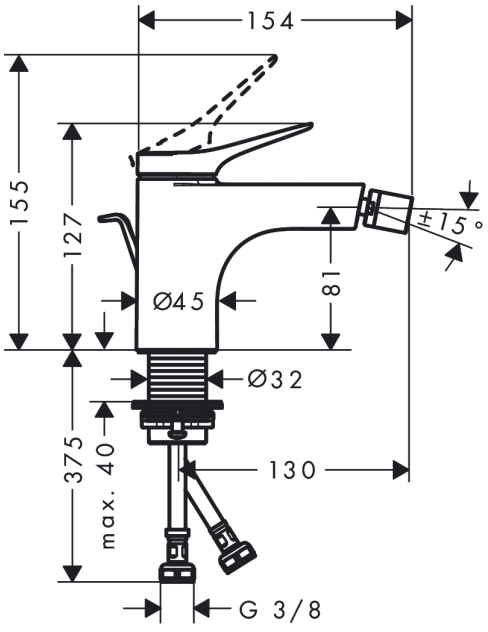

Vivenis
Páková bidetová baterie s odtokovou soupravou s táhlem
Povrchové úpravy: **matná bílá** Číslo položky: **75200700**
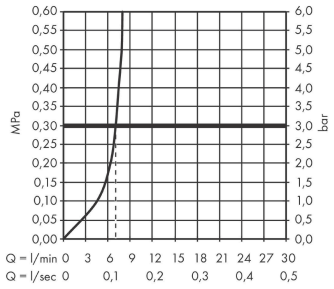
Průtokový diagram