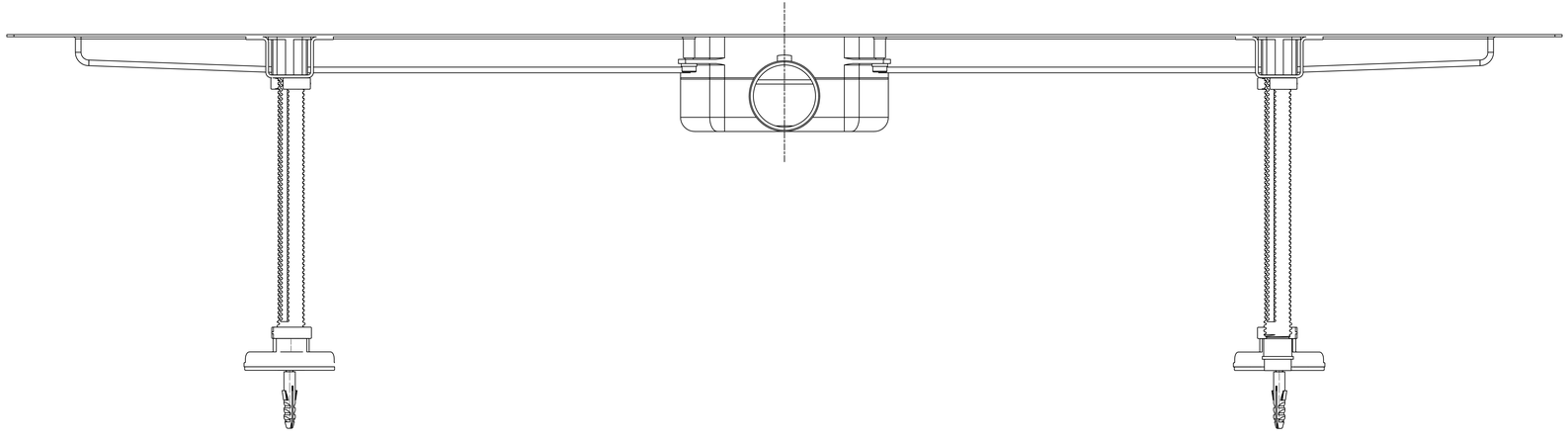

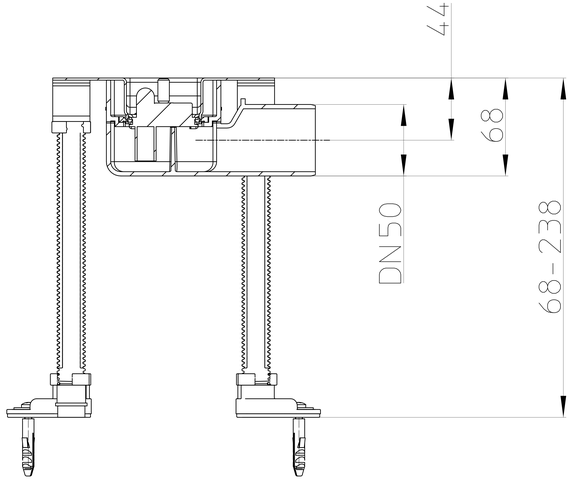
44
68
DN50
68-238

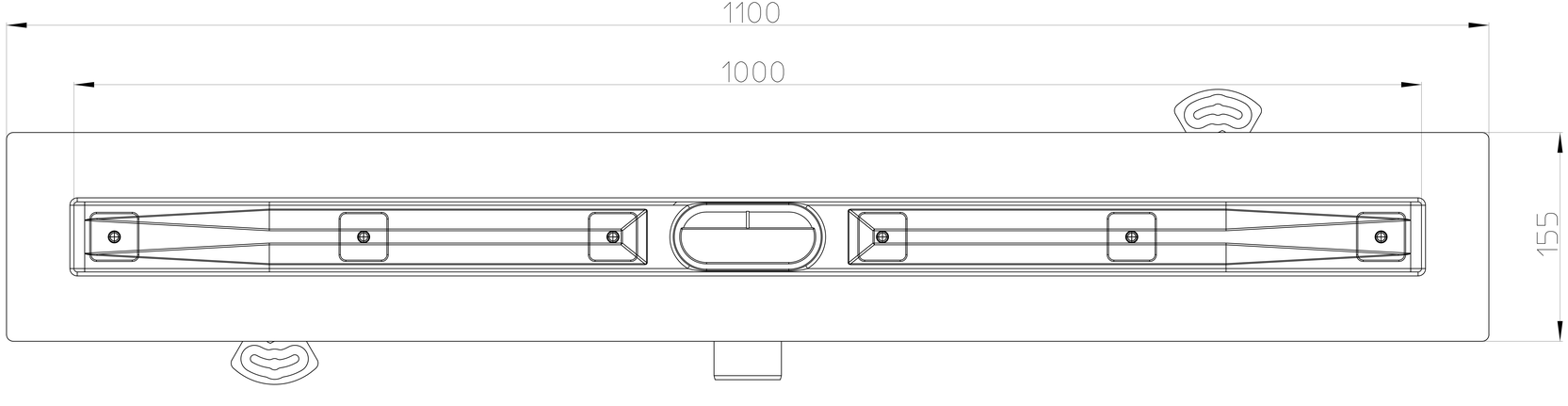
1100
1000
155