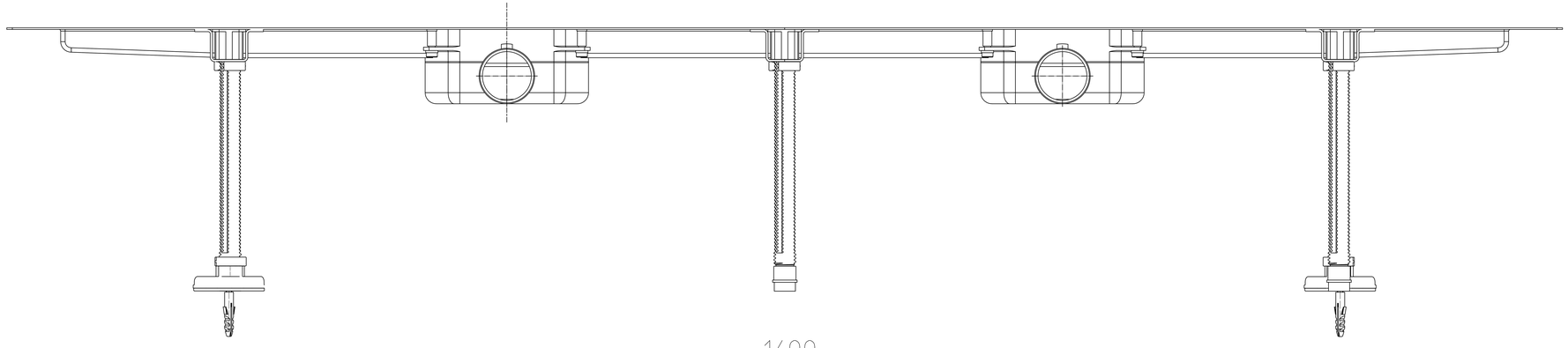

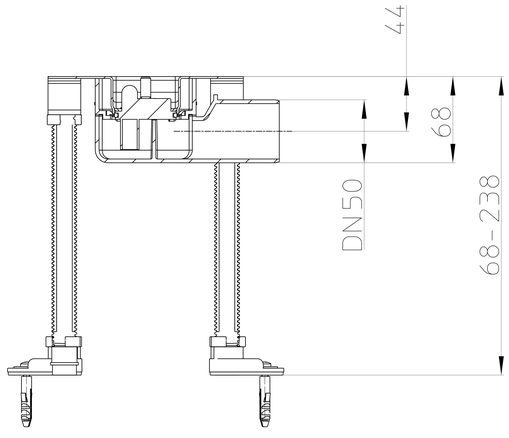
44
68
DN50
68-238

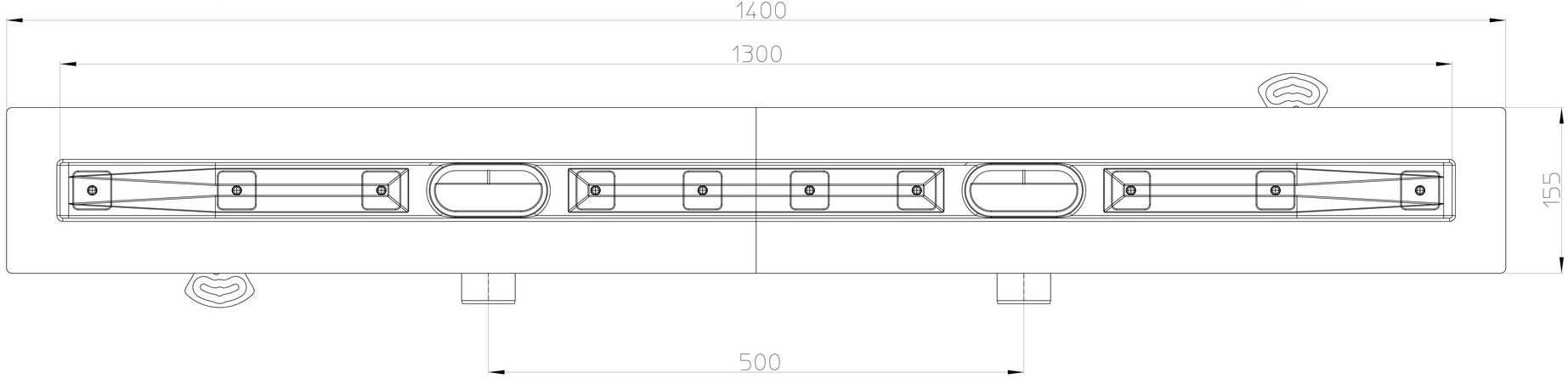
1400
1300
155
500