Ideal Standard

Dusche

Cerafine D

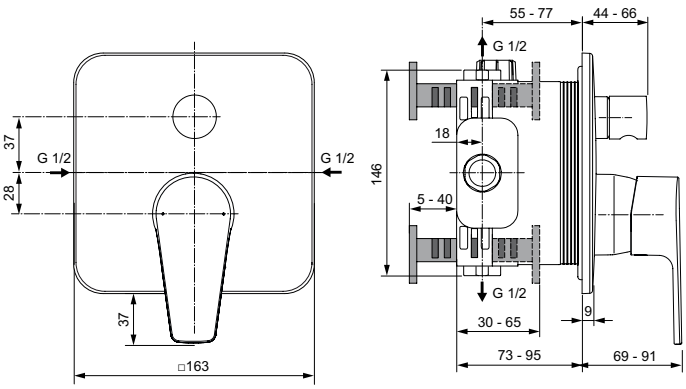

Artikel-Nr.: **A7348AA**

Badearmatur Unterputz

Cerafine D Badearmatur Unterputz

Farbe: AA - Chrom

Eigenschaften:
· Heißwassertemperaturbegrenzer
· Click-Technologie
· LightMove
· SmartShine Oberfläche

Mehr Produktdetails:

Montage:	Eingebaut
Funktionsweise:	Einhebel
Zulassungen:	DIN EN 817;DIN 4109 Gruppe 1
Betriebsdruck (bar):	3
Durchfluß (Liter):	23
Hahnlöcher:	0
Material:	Messing, verchromt
Höhe (mm):	163
Breite (mm):	163
Tiefe/Ausladung (mm):	91

Ideal Standard GmbH - Deutschland
Euskirchener Straße 80, 53121 Bonn, Deutschland - Tel: +49 (0)228 521 0
Email: idealstandard.de@idealstandard.com - Web: www.idealstandard.de