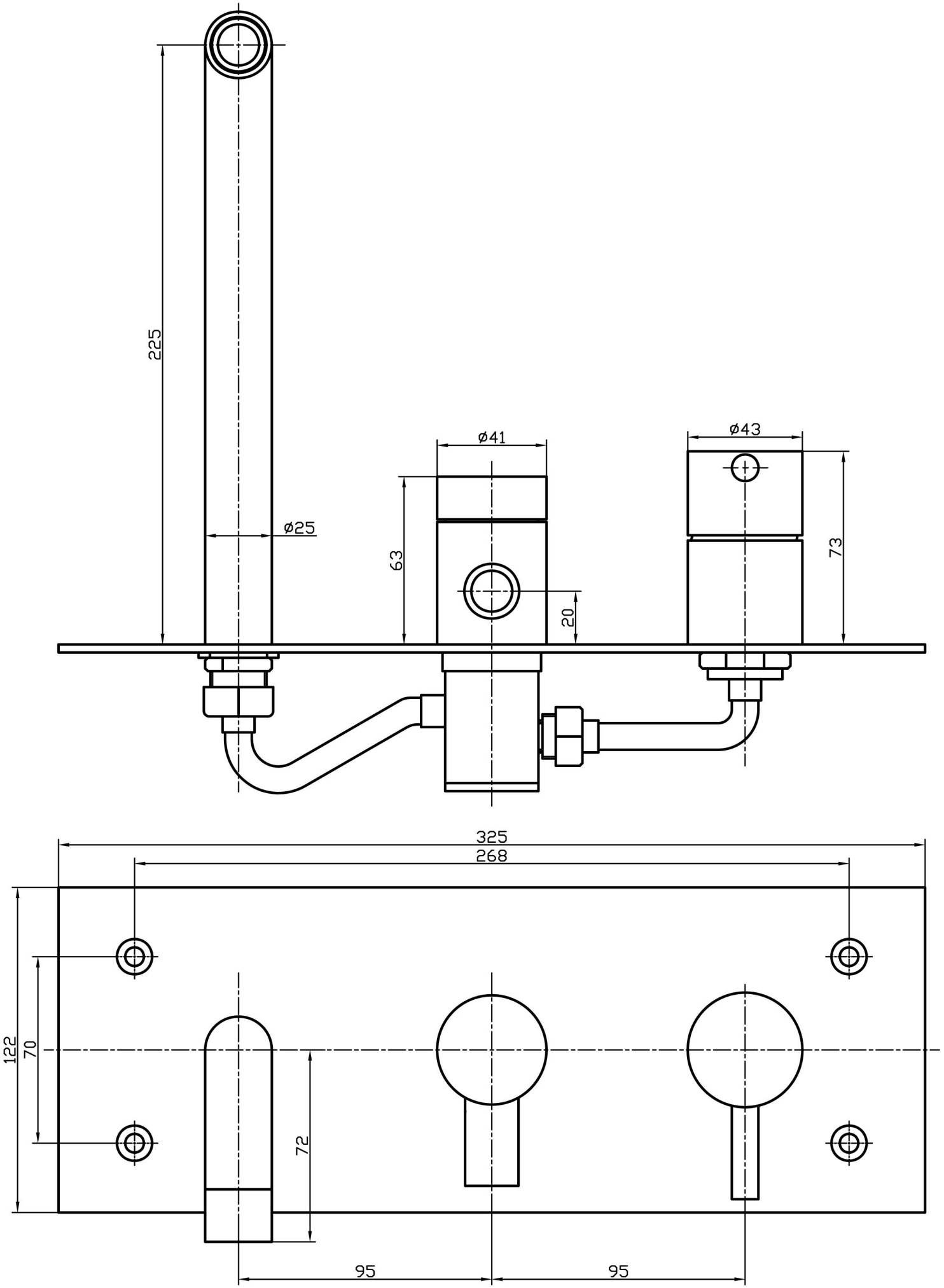

MI110