STEINBERG

4-LOCH WANNENRAND-ARMATUR

4-hole deck mounted bath mixer
Art.Nr. 100 2400

Installation / Installation

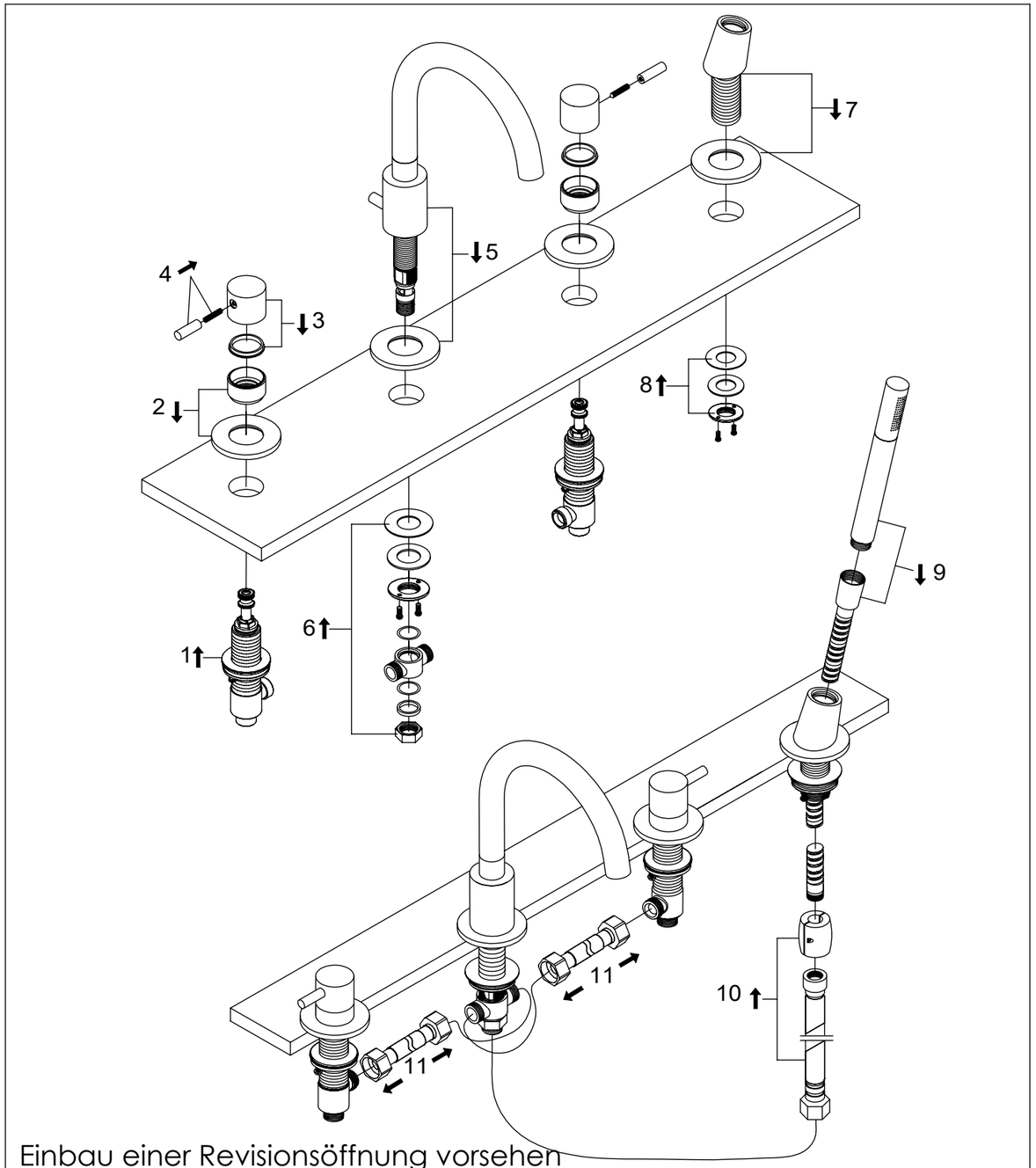

Einbau einer Revisionsöffnung vorsehen
please insure to have a mainterance access

Technische Zeichnung / technical drawing

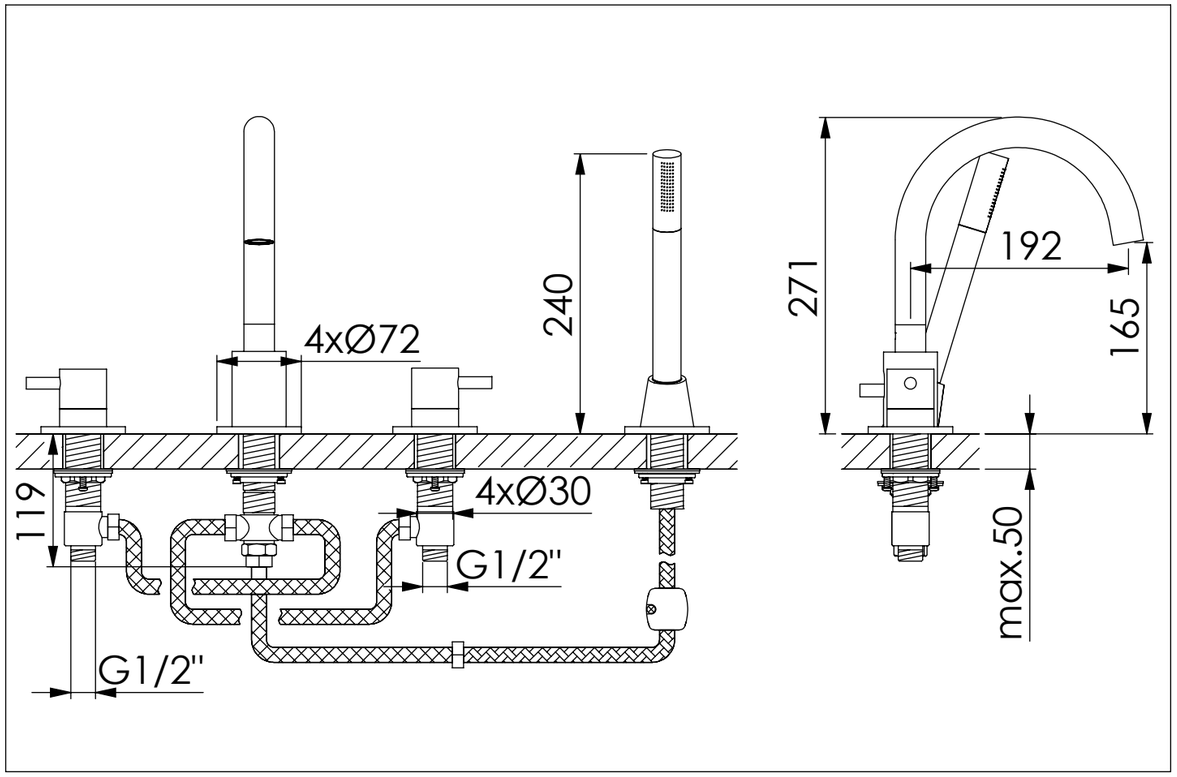
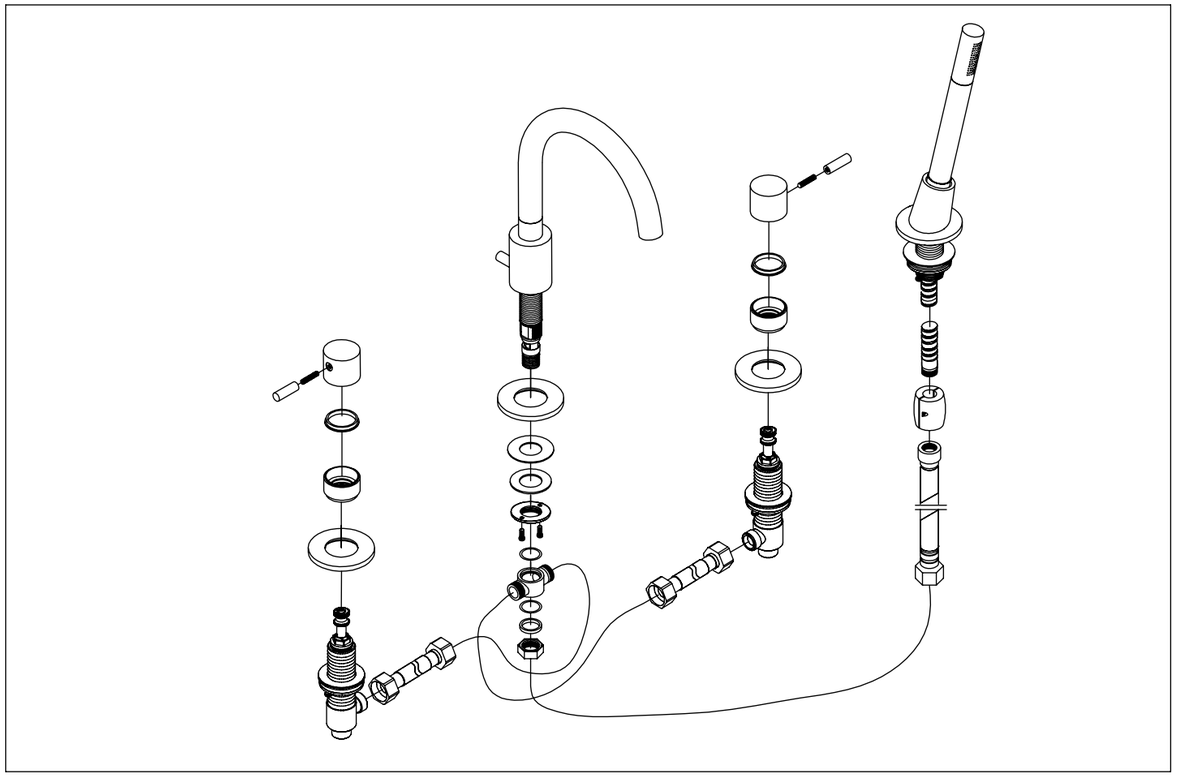
Explosionszeichnung / Exploded Drawing