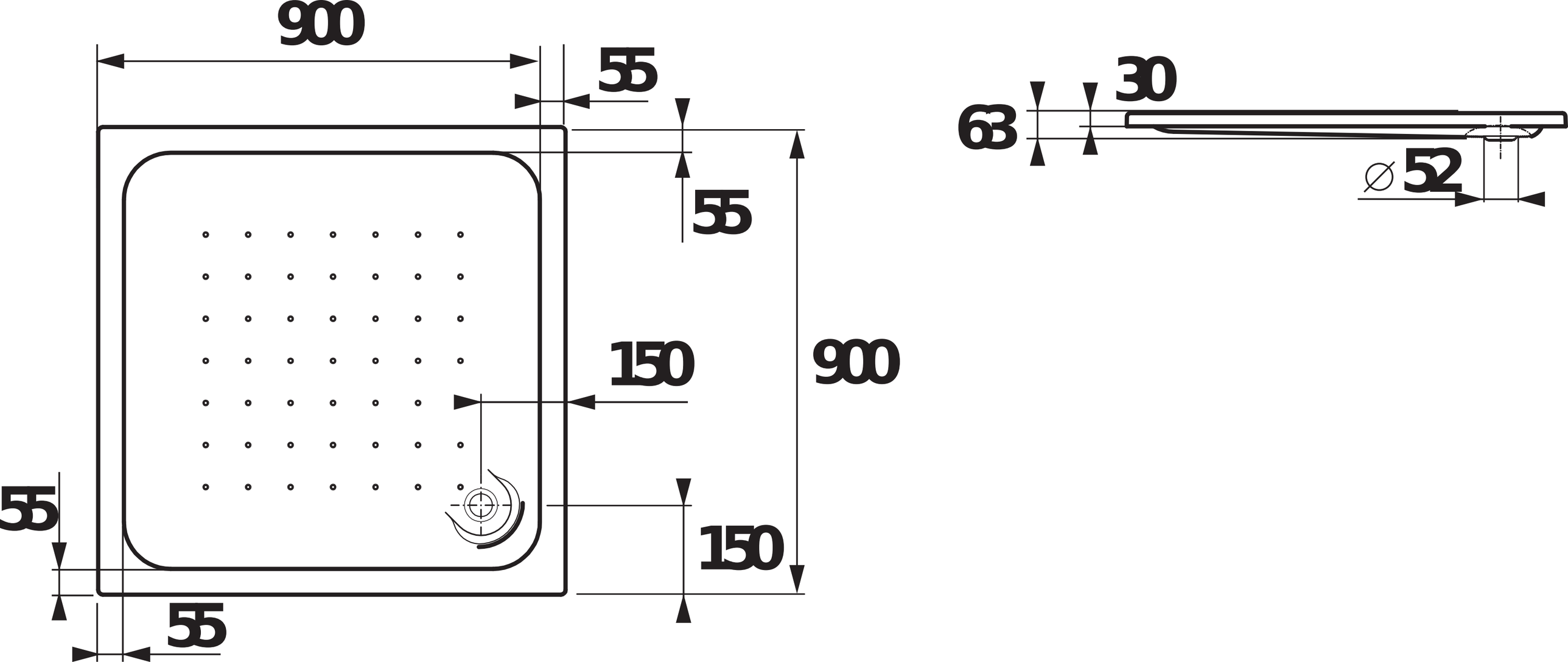
900
55
55
900
150
55
150
55
30
63
∅52