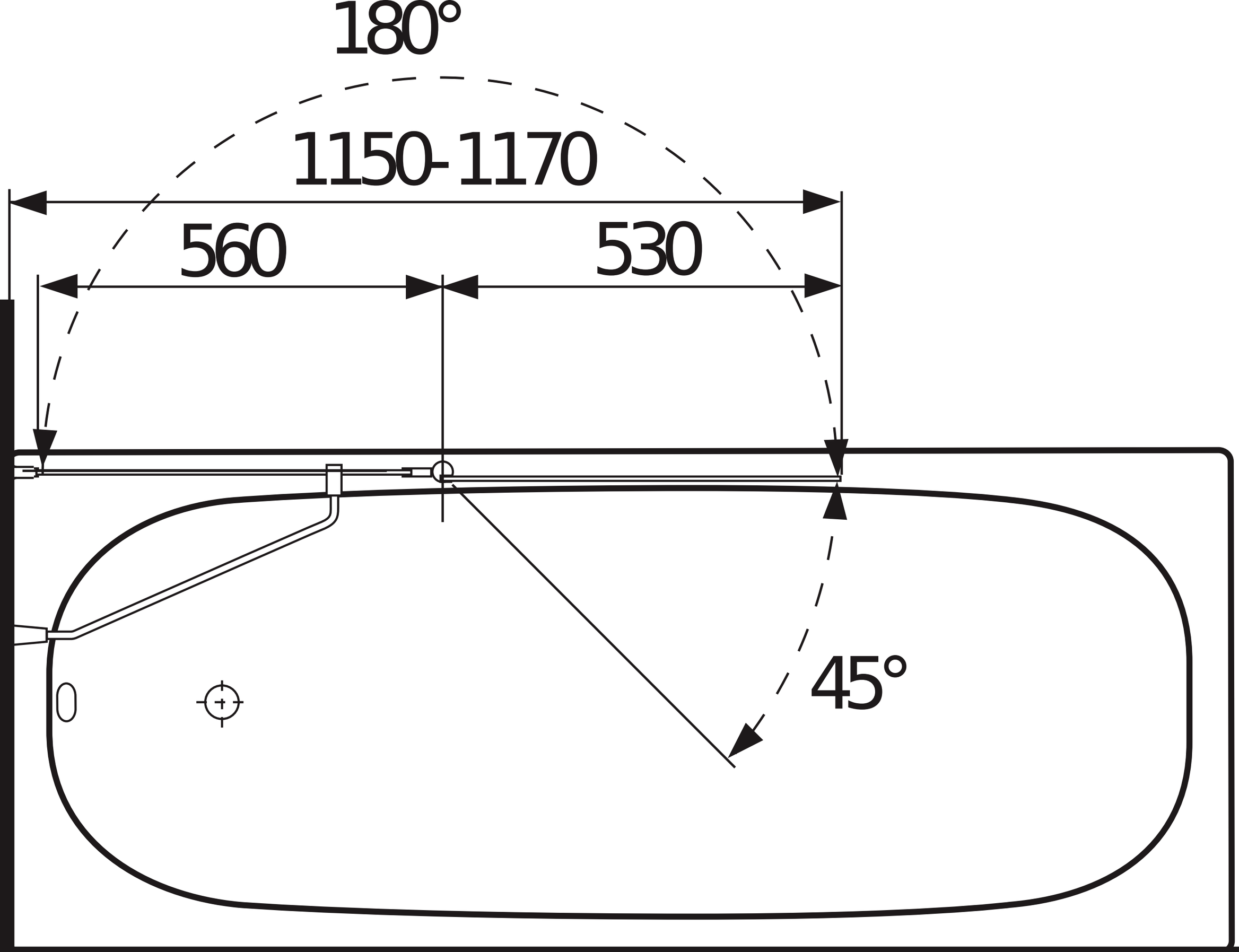
180°
1150-1170
560
530
45°