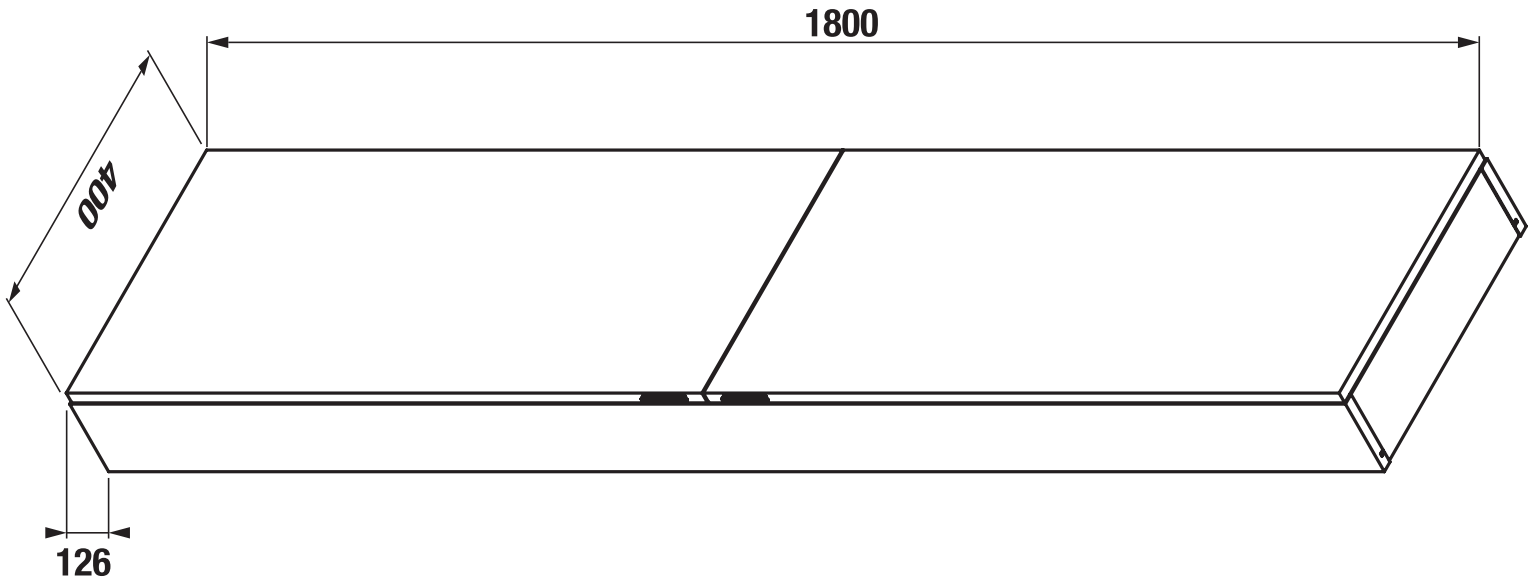
1800
400
126