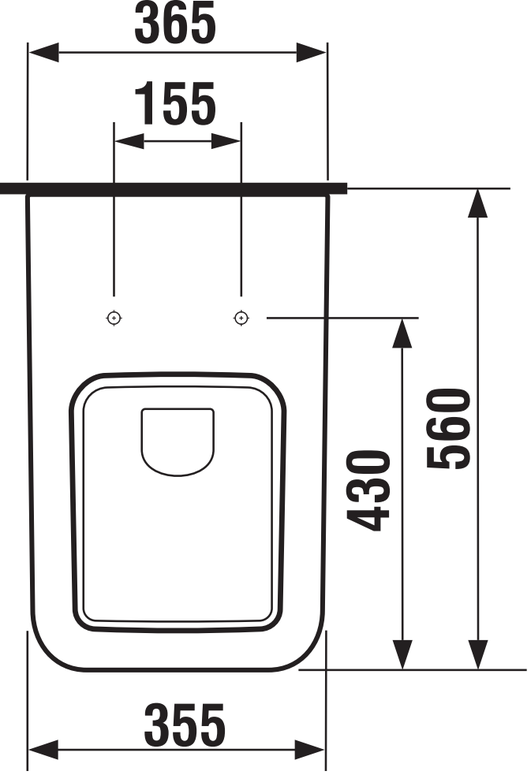
365
155
430
560
355

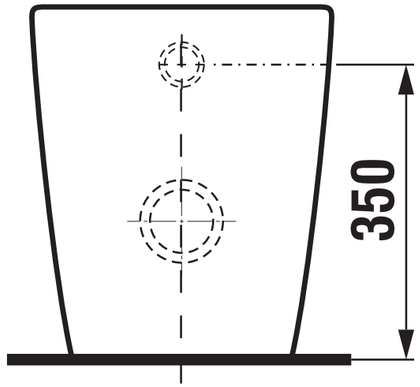
350

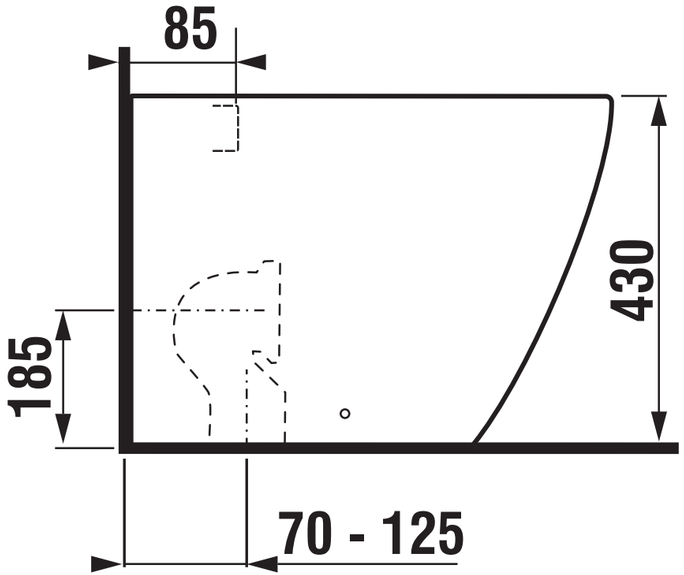
85
430
185
70 - 125

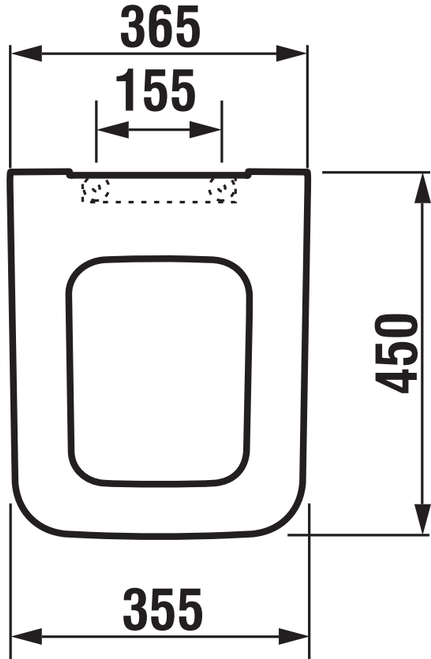
365
155
450
355