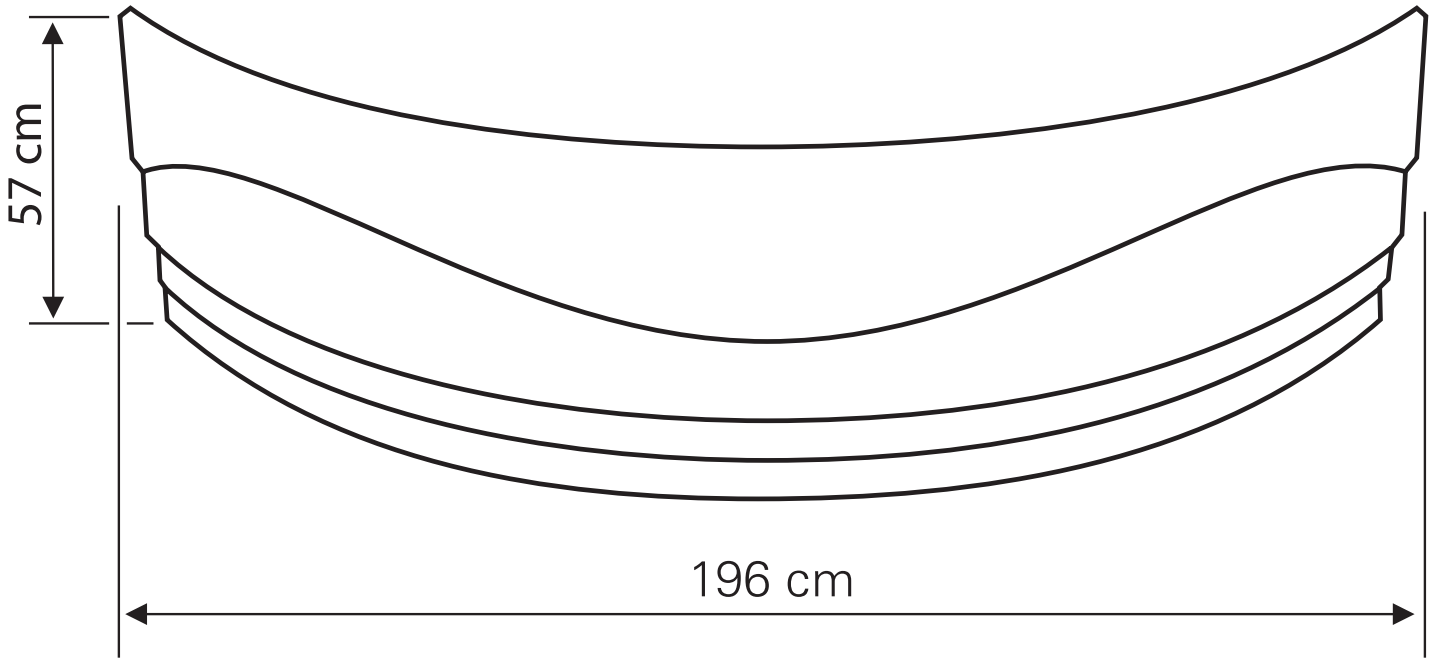
57 cm
196 cm