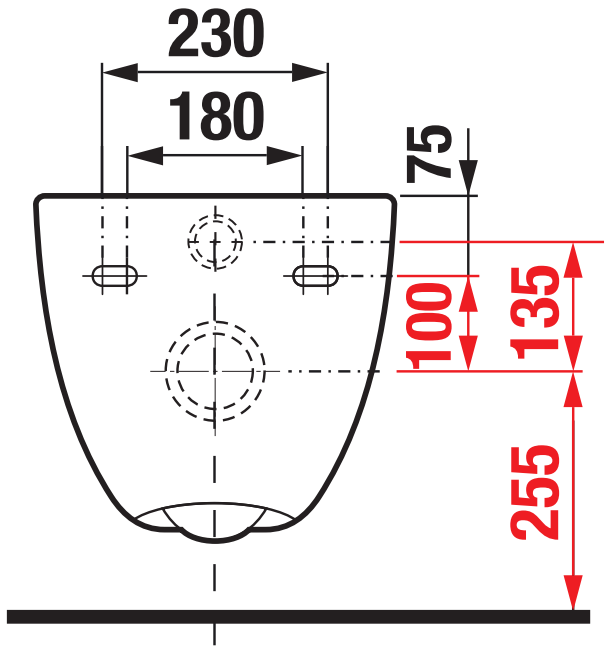
230
180
75
100
135
255

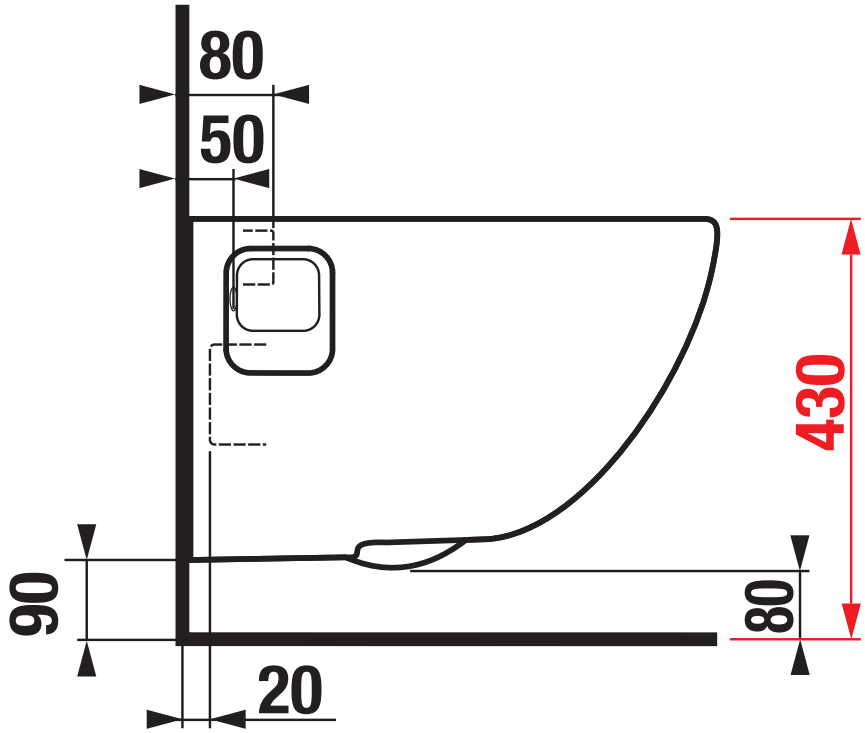
80
50
430
90
80
20

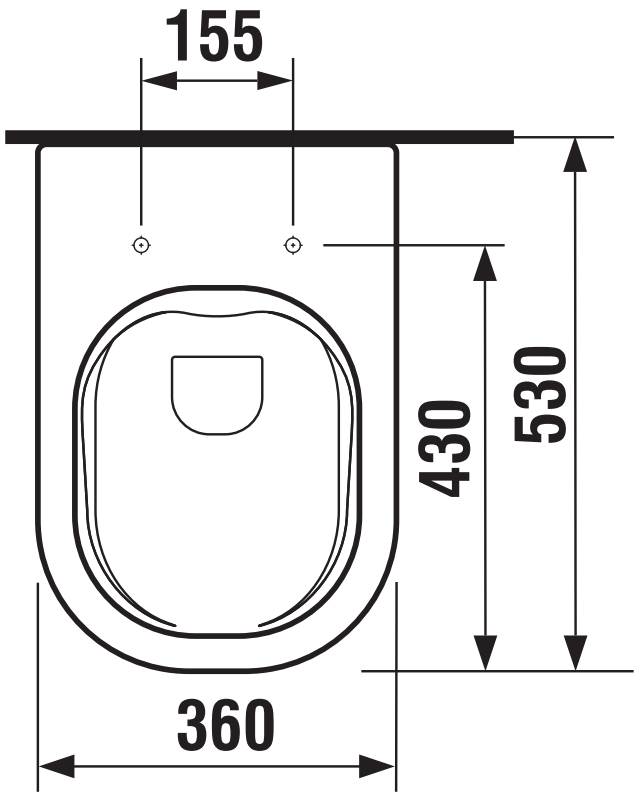
155
430
530
360