BRUCKNER

Produktový list

Objednací kód: **201.701.4**

SCHWARN keramický urinál, zadní přívod, zadní odpad

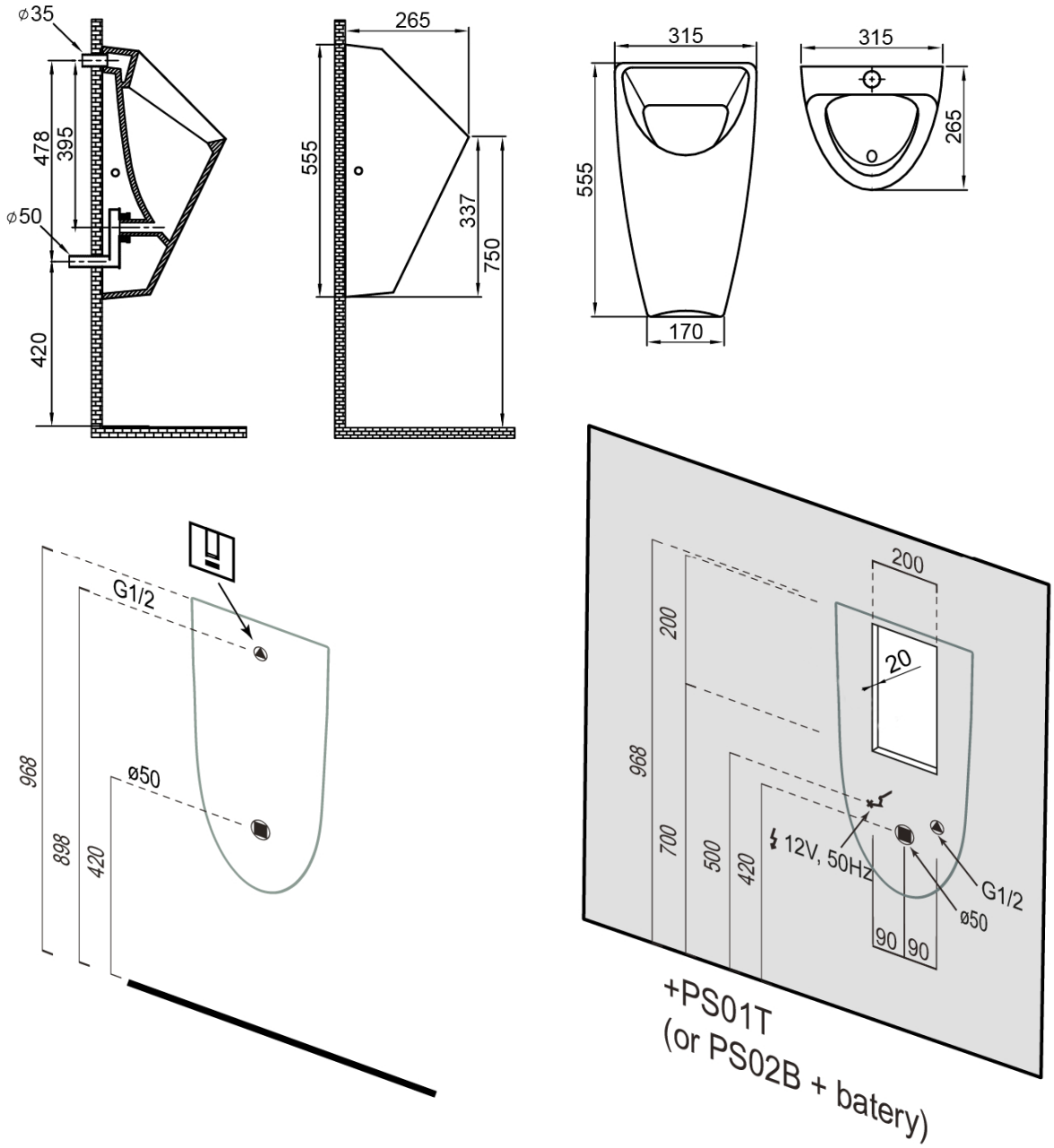

UBC s.r.o.

Mělnická 87
250 65 Líbeznice
Česká republika