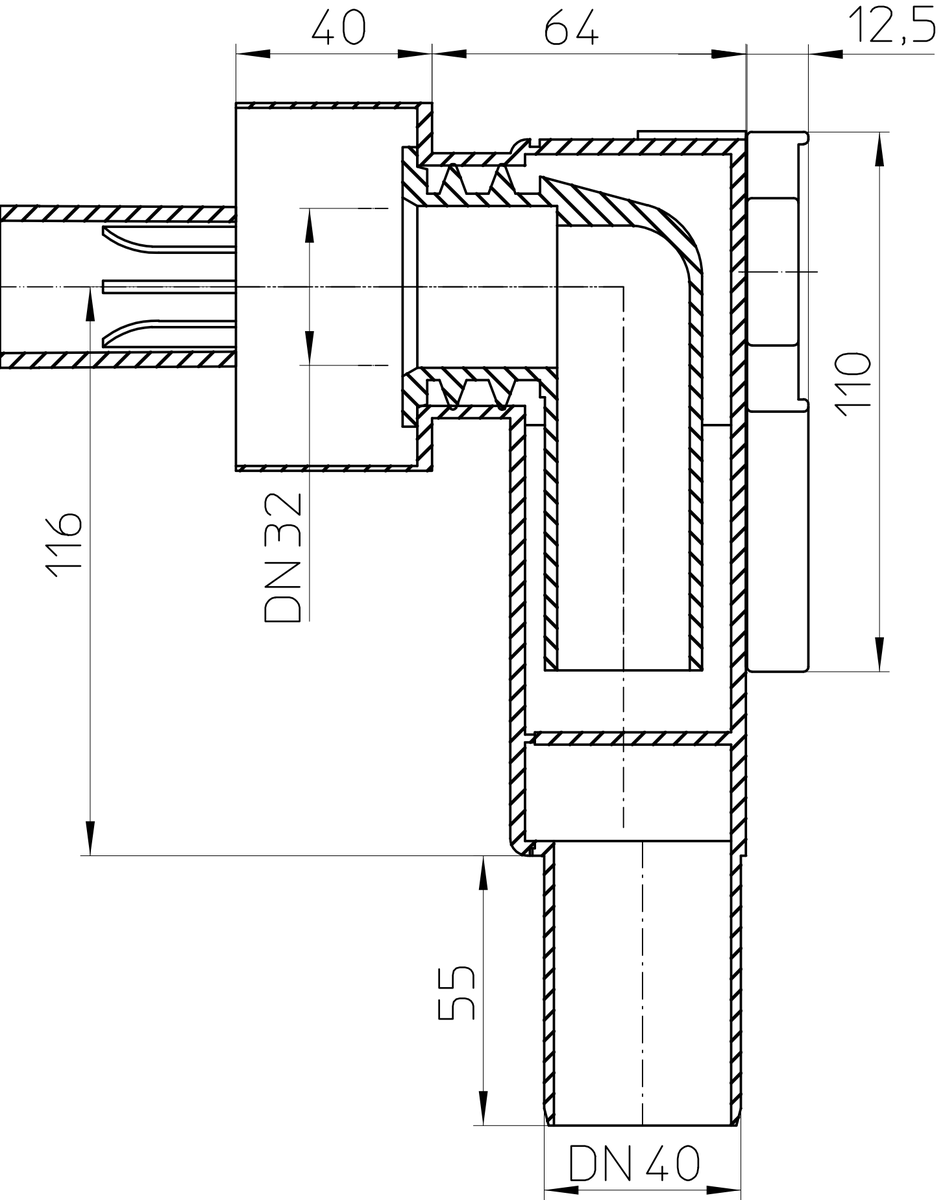
40
64
12,5
110
116
DN 32
55
DN 40

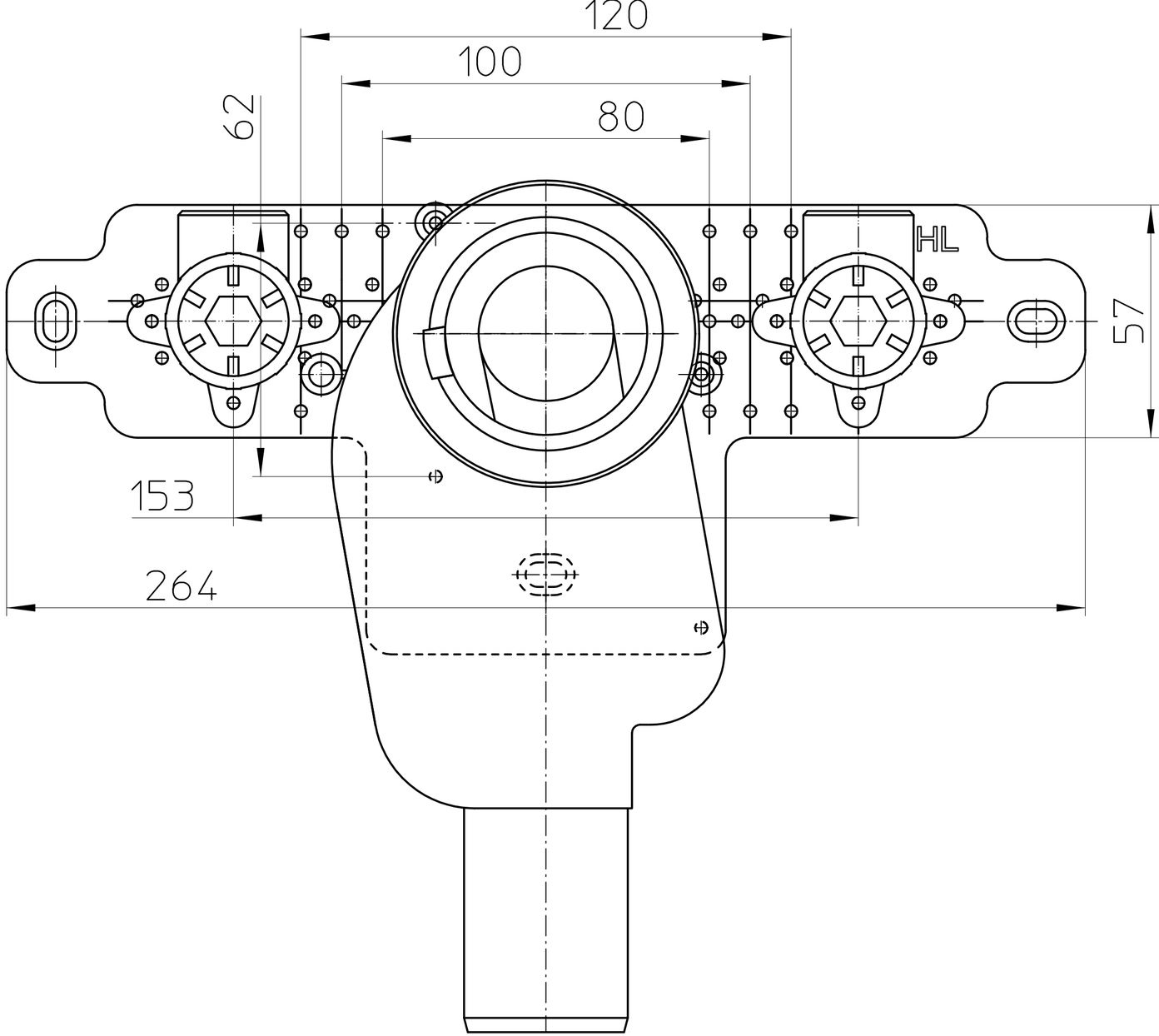
120
100
80
62
57
153
264
HL