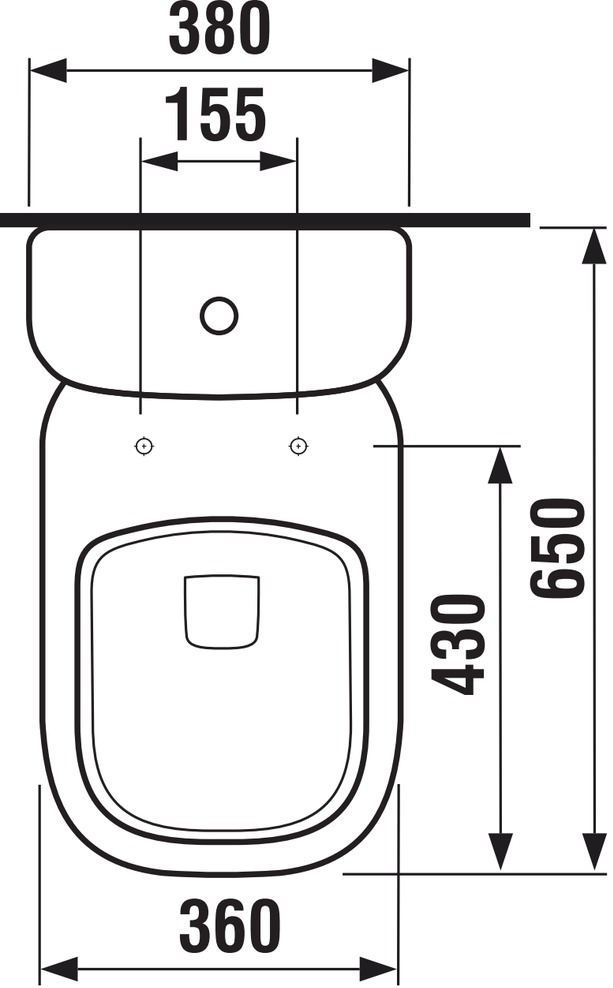
380
155
650
430
360

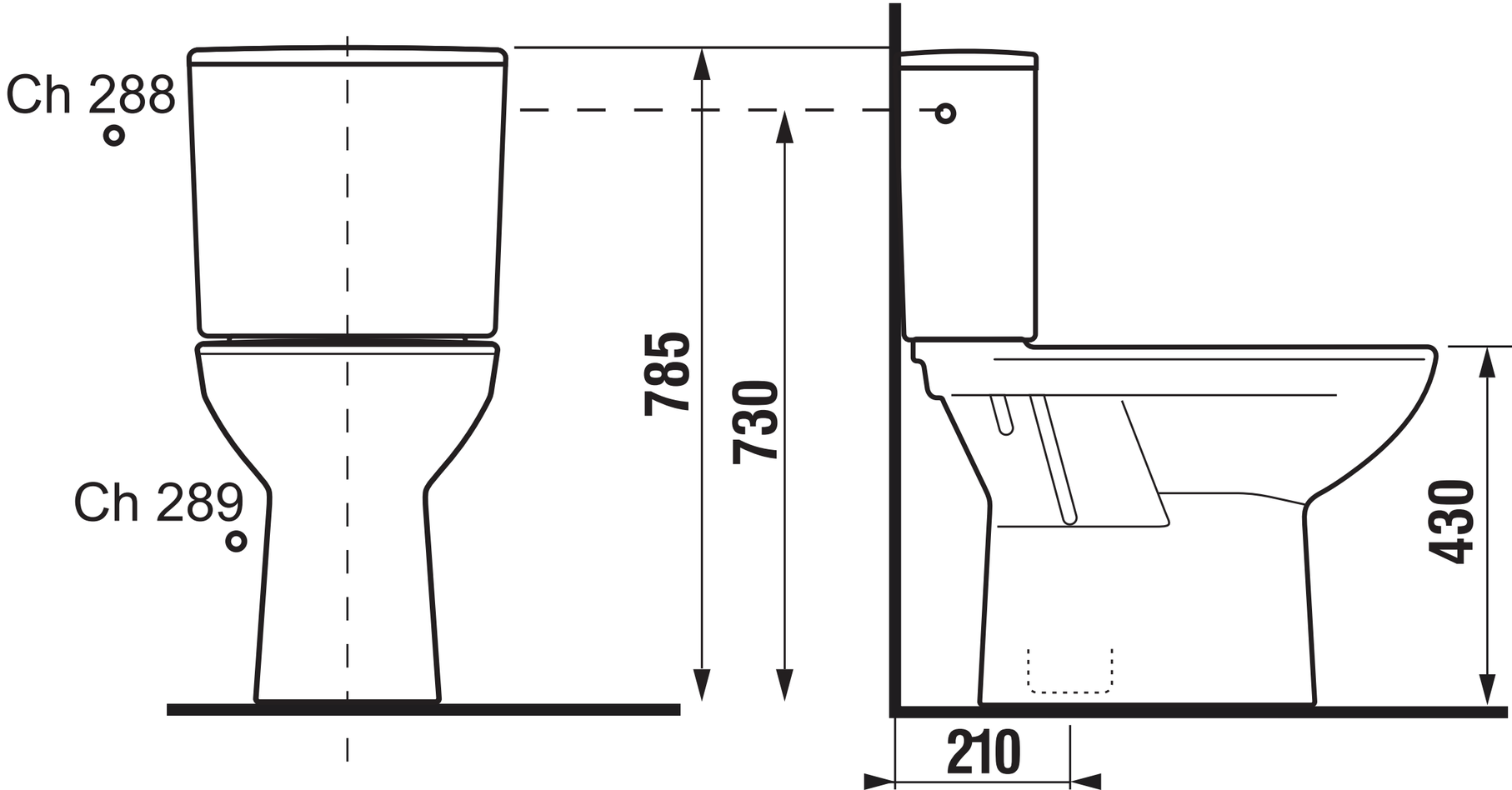
Ch 288
Ch 289
785
730
430
210