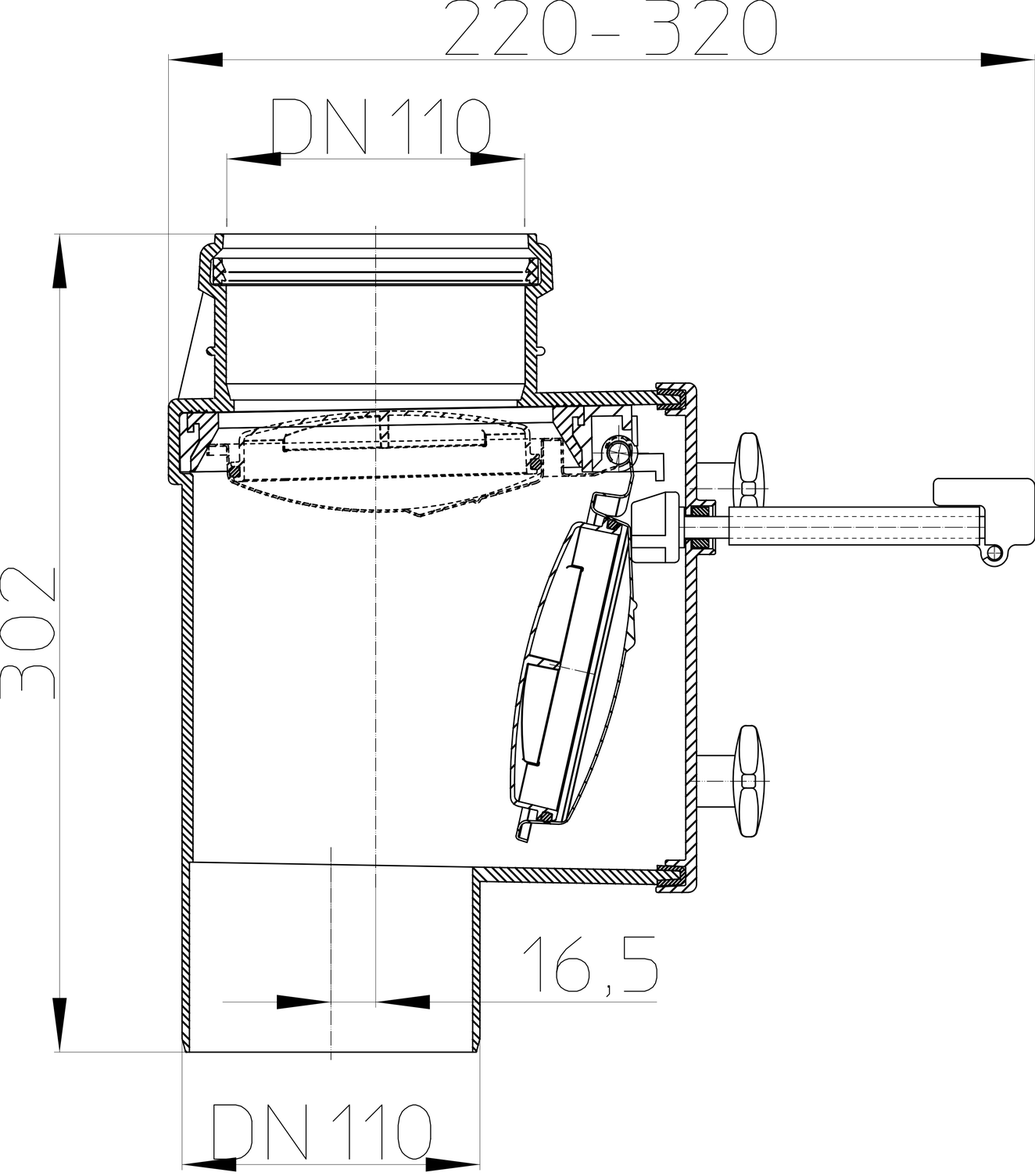
220-320
DN 110
302
16,5
DN 110

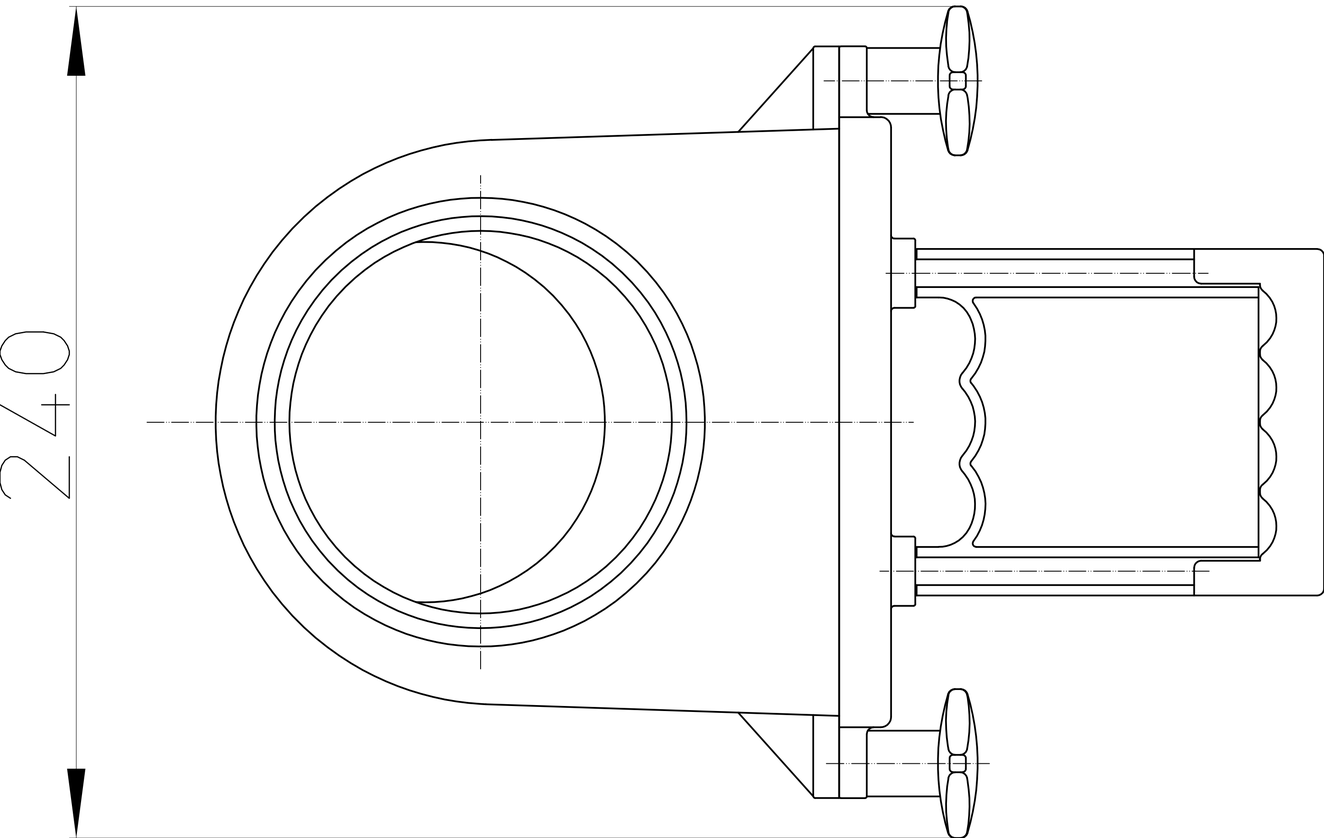
240