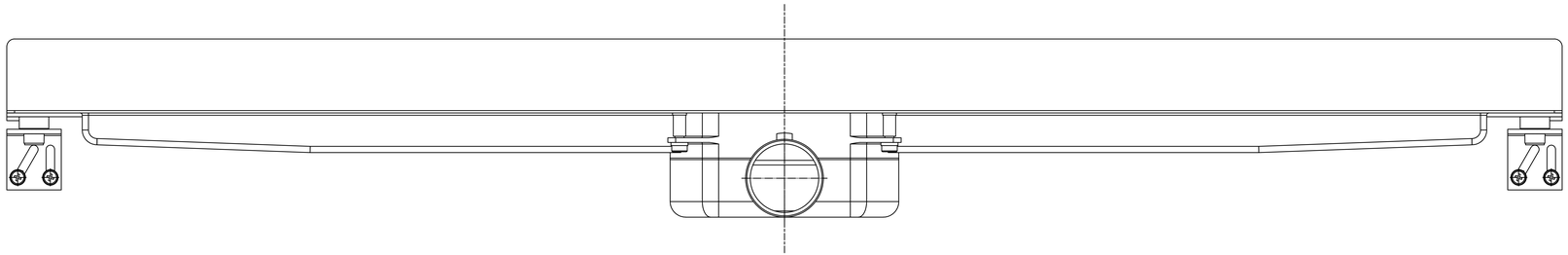

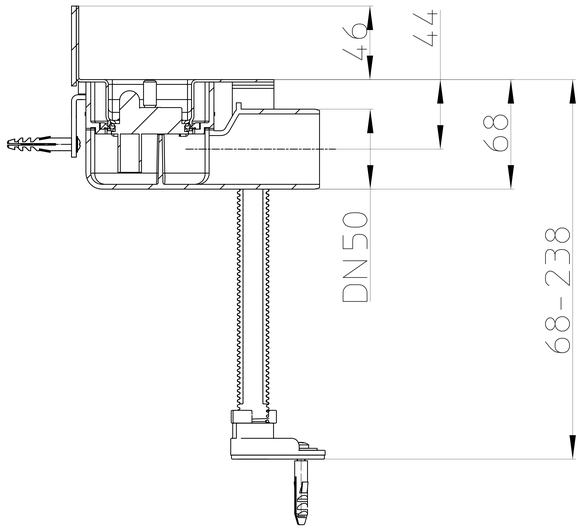
46
44
68
DN50
68-238

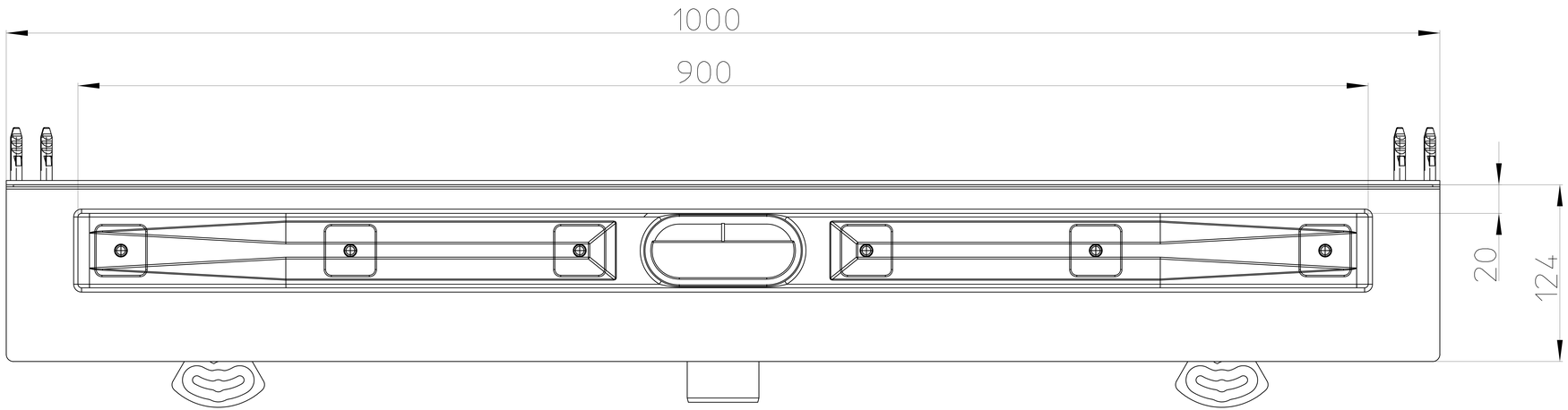
1000
900
20
124