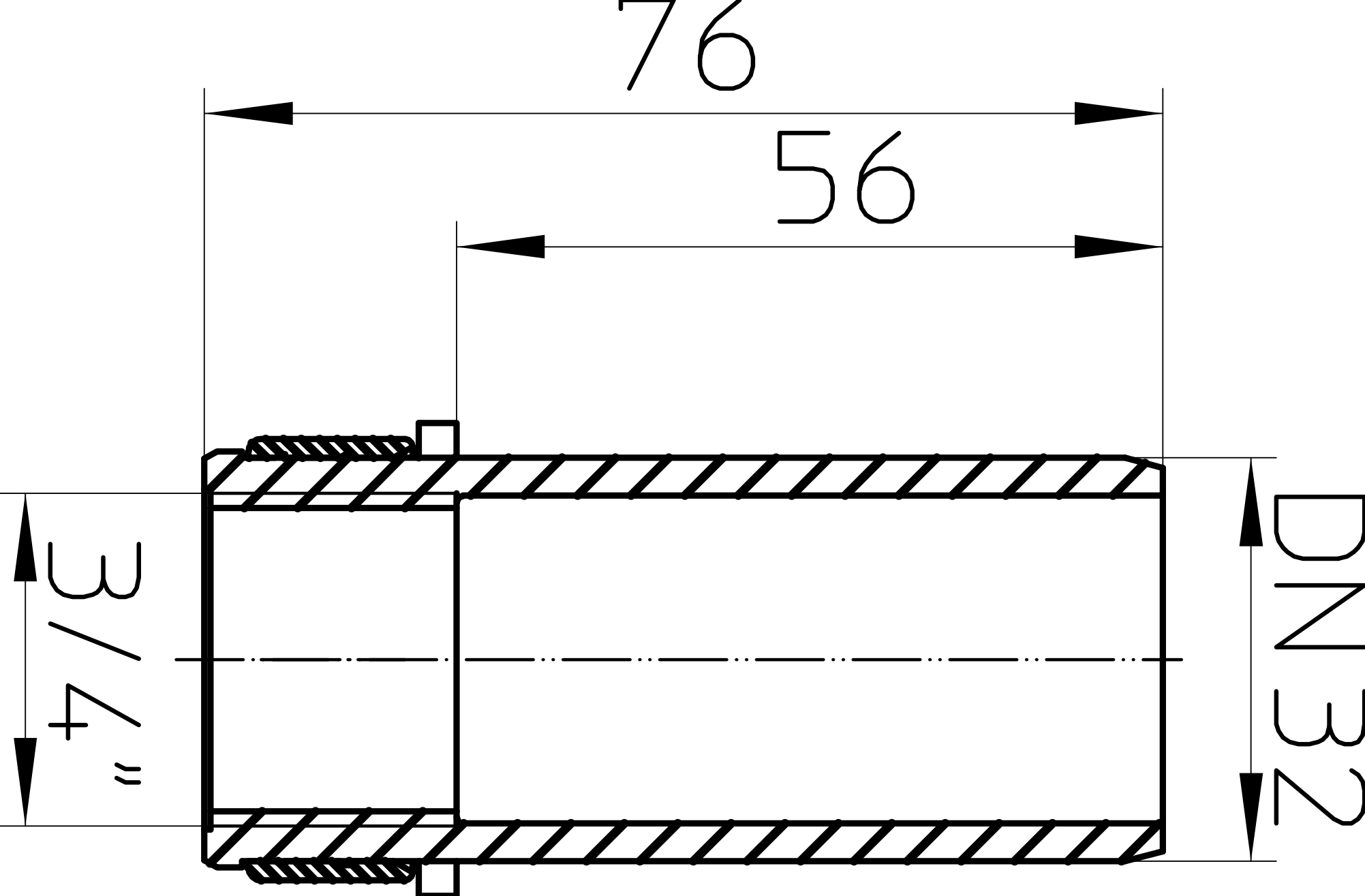
76
56
3/4"
DN32