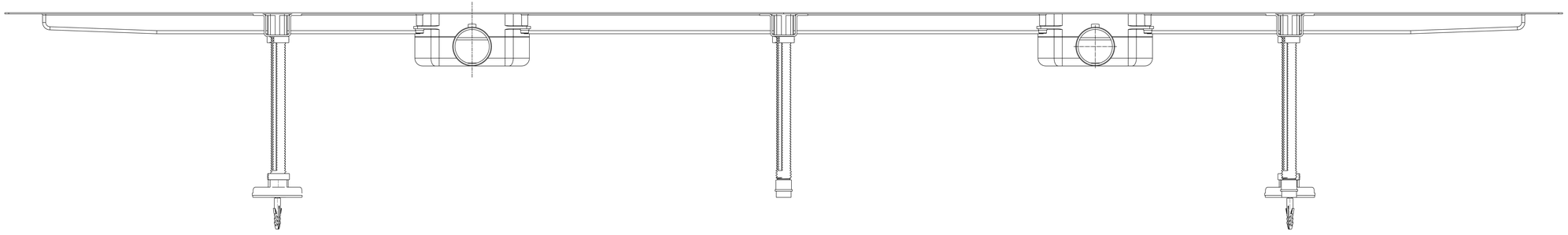

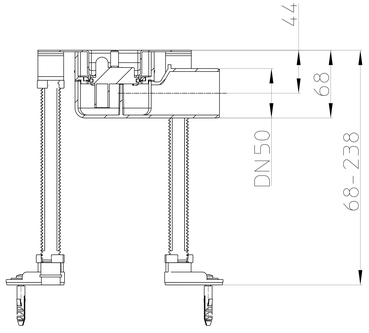
44
68
DN50
68-238

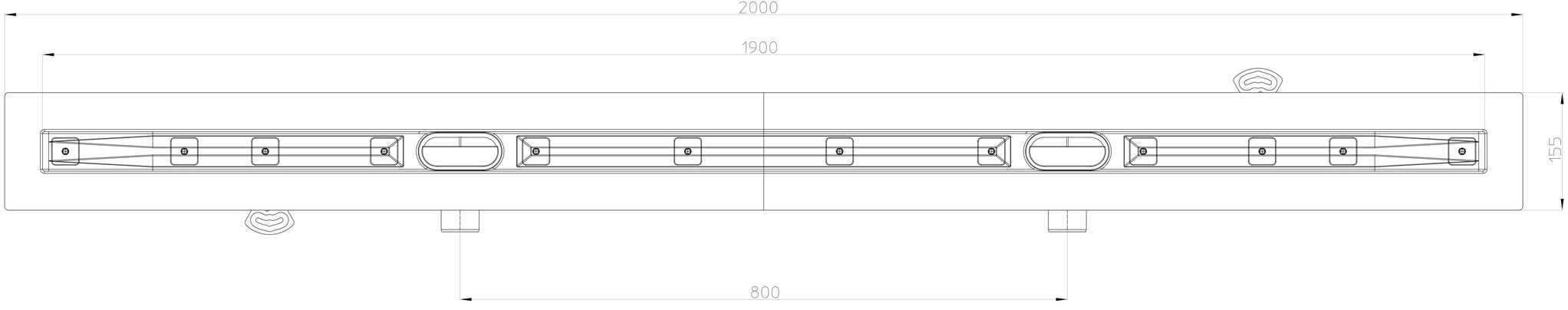
2000
1900
155
800