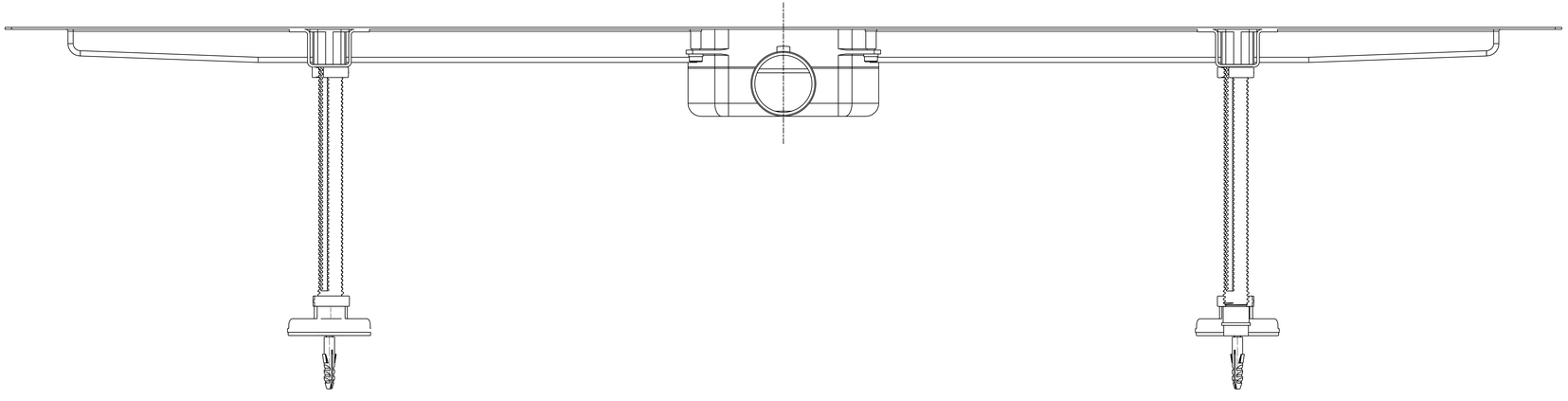

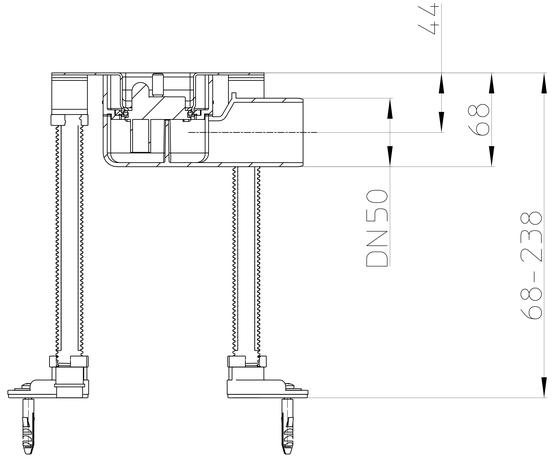
44
68
DN50
68-238

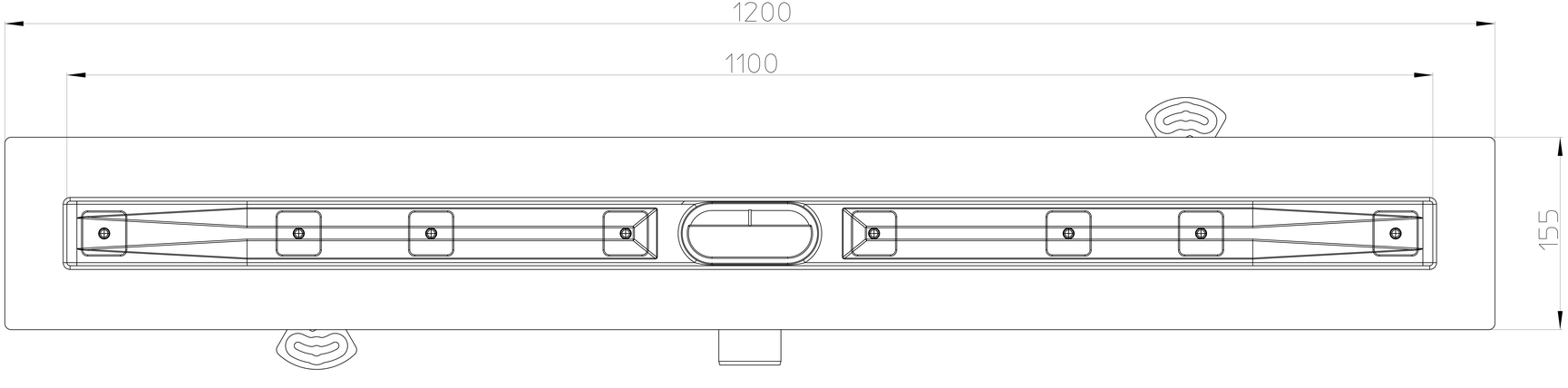
1200
1100
155