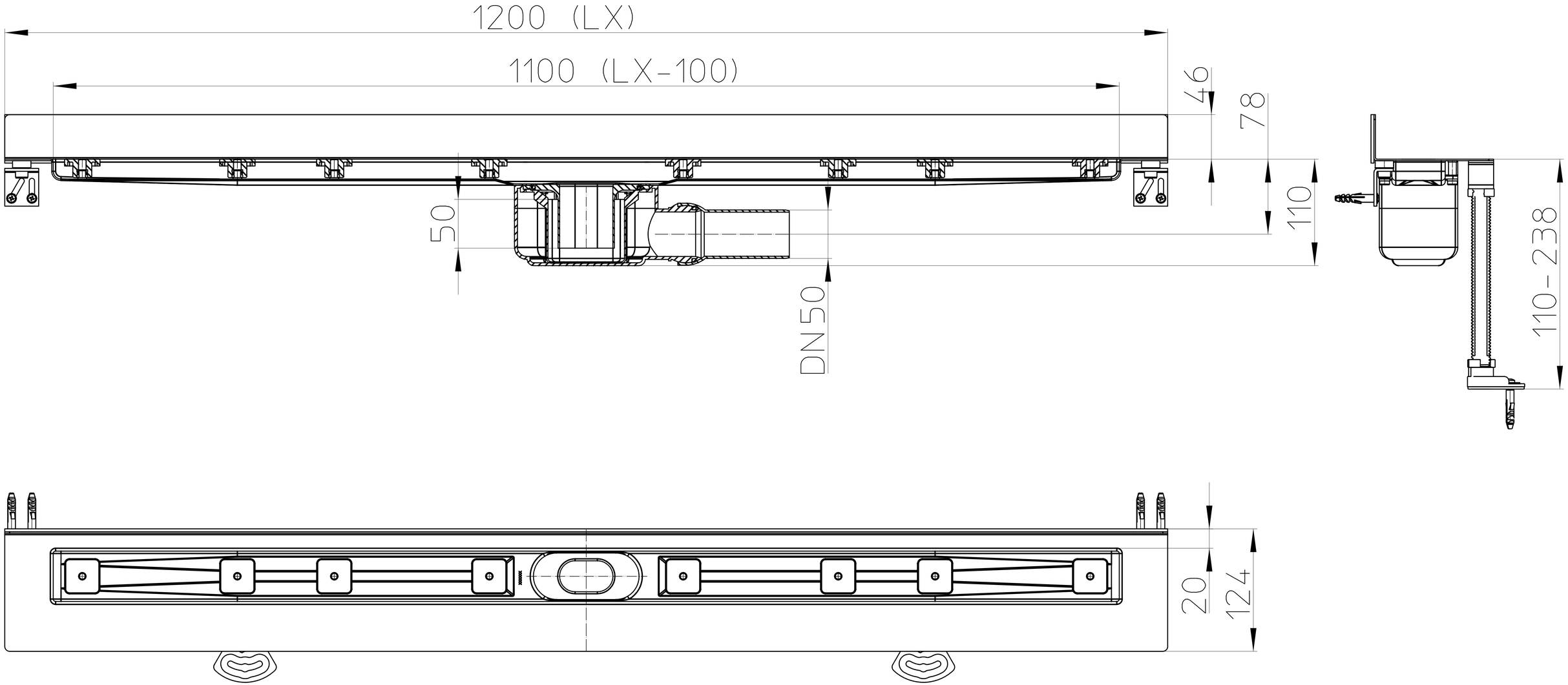
1200 (LX)
1100 (LX-100)
46
78
110
50
DN50
110-238
20
124