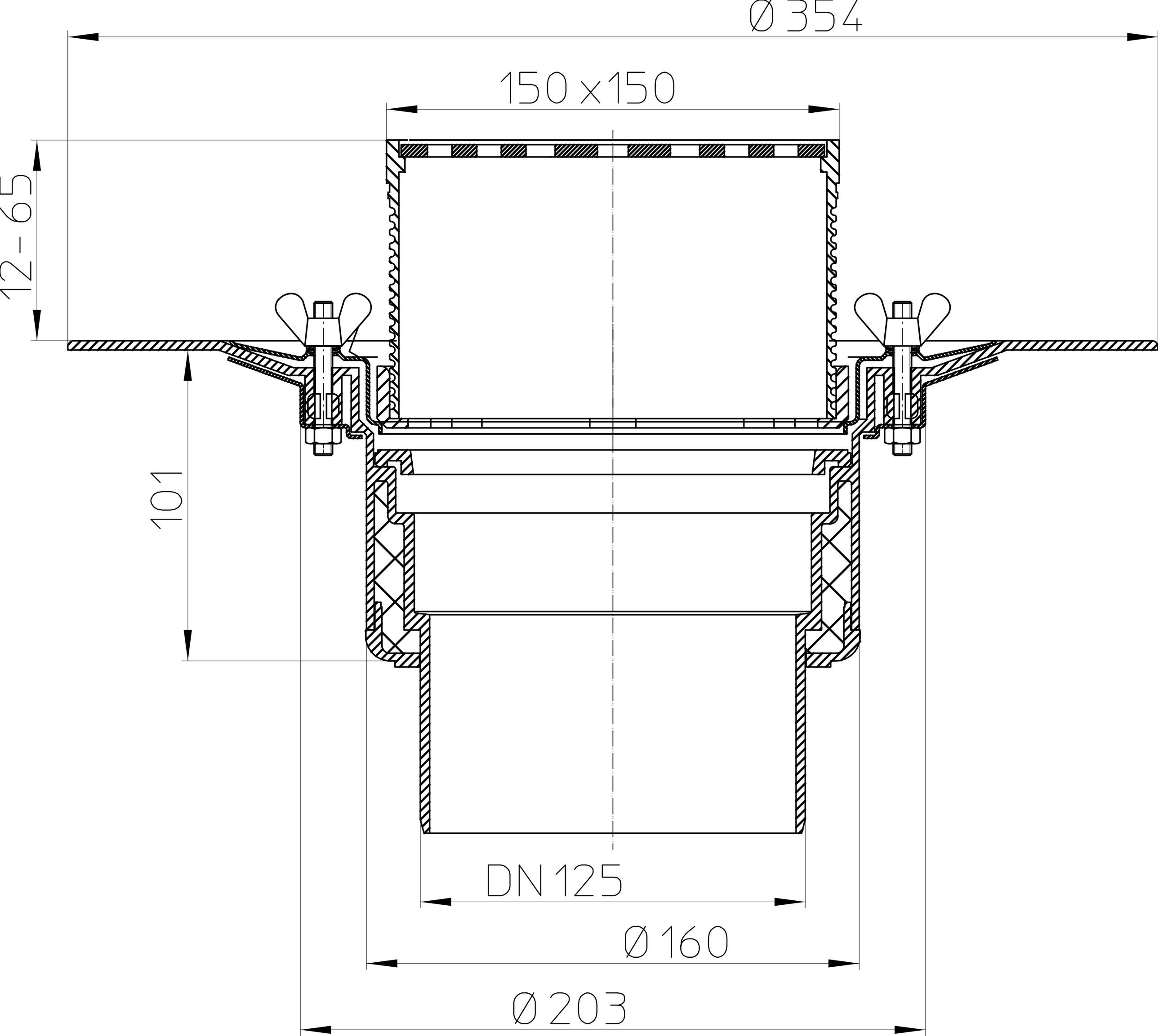
Ø 354
150 x150
12 - 65
101
DN 125
Ø 160
Ø 203