38 722 001 **RAPID SL SADA 3 V 1 WC, STAVEBNÍ VÝŠKA 1.13 M**

POPIS PRODUKTU

- **splachovací nádrž GD 2, 6 - 9 l**
- set obsahuje:
- Rapid SL pro závěsné WC (38 528 001)
- splachovací tlačítko Skate Air, alpská bílá, vertikální montáž (38 505 SH0)
- Rapid SL nástěnná přípojka (38 558 00M)

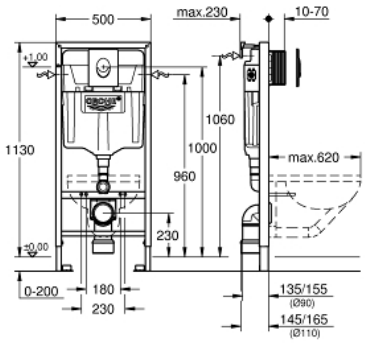

38 722 001 **RAPID SL SADA 3 V 1 WC, STAVEBNÍ VÝŠKA 1.13 M**

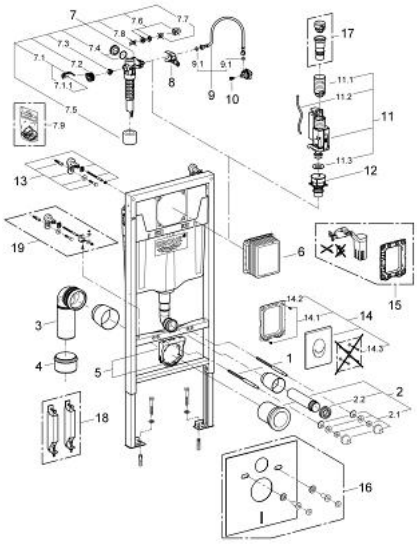

NÁHRADNÍ DÍLY

1: Závitový kolík (Č. obj. 4276400M)

2: Přívodná a odvodná souprava pro WC (Č. obj. 37311K00)

2.1: Upevnění umyvadla (Č. obj. 43511SH0)

2.2: Spojovací díl (Č. obj. 37119000)

3: PP-odpadové koleno DN 90 (Č. obj. 42327000)

4: Redukční kus (Č. obj. 42242000)

5: Úchyt pro odpadní oblouk (Č. obj. 42243000)

6: Revizní šachta (Č. obj. 66791000)

7: Napouštěcí ventil DN 15 (Č. obj. 37095000)

7.1: Kompletní páka (Č. obj. 43734000)

7.1.1: Těsnění (Č. obj. 4377000M)

7.2: Ventilová hlavice (Č. obj. 43536000)

7.3: Membrána (Č. obj. 4375800M)

7.4: Šroubovací krytka (Č. obj. 43735000)

7.5: Ventilový plovák, 5 ks. (Č. obj. 4379100M)

7.6: Sada těsnění (Č. obj. 43722000)*

8: Konsole (Č. obj. 42246000)

9: Přípojná hadička (Č. obj. 42233000)

9.1: O-kroužek (Č. obj. 0319100M)

10: Vršek (Č. obj. 42385000)

11: Vypouštěcí ventil Dual Flush AV1 (Č. obj. 42320000)

11.1: prodloužení pro přepadovou rouru (Č. obj. 42313000)

11.2: pneumatická hadička 1ks (Č. obj. 42319000)

11.3: Těsnění (Č. obj. 42310000)

12: sedlo ventilu pro GD2 (Č. obj. 42315000)

13: Nástěnná přípojka (Č. obj. 3855800M)

14: Splachovací tlačítko (Č. obj. 38505SH0)

14.1: Šroub (Č. obj. 6636200M)

14.2: Nosný rám (Č. obj. 43207000)

14.3: Upevňovací set (Č. obj. 4308500M)*

14.4: Upevňovací set (Č. obj. 4215800M)*

15: Přestavbový set (Č. obj. 38796000)*

16: Tlumící set (Č. obj. 37131000)*

17: 4,5 l adaptér pro GD2 (Č. obj. 42333000)*

18: Příslušenství (Č. obj. 38779000)*

19: Xtra nástěnné držáky, flexibilní umístění (Č. obj. 38733000)*

* Volitelné příslušenství