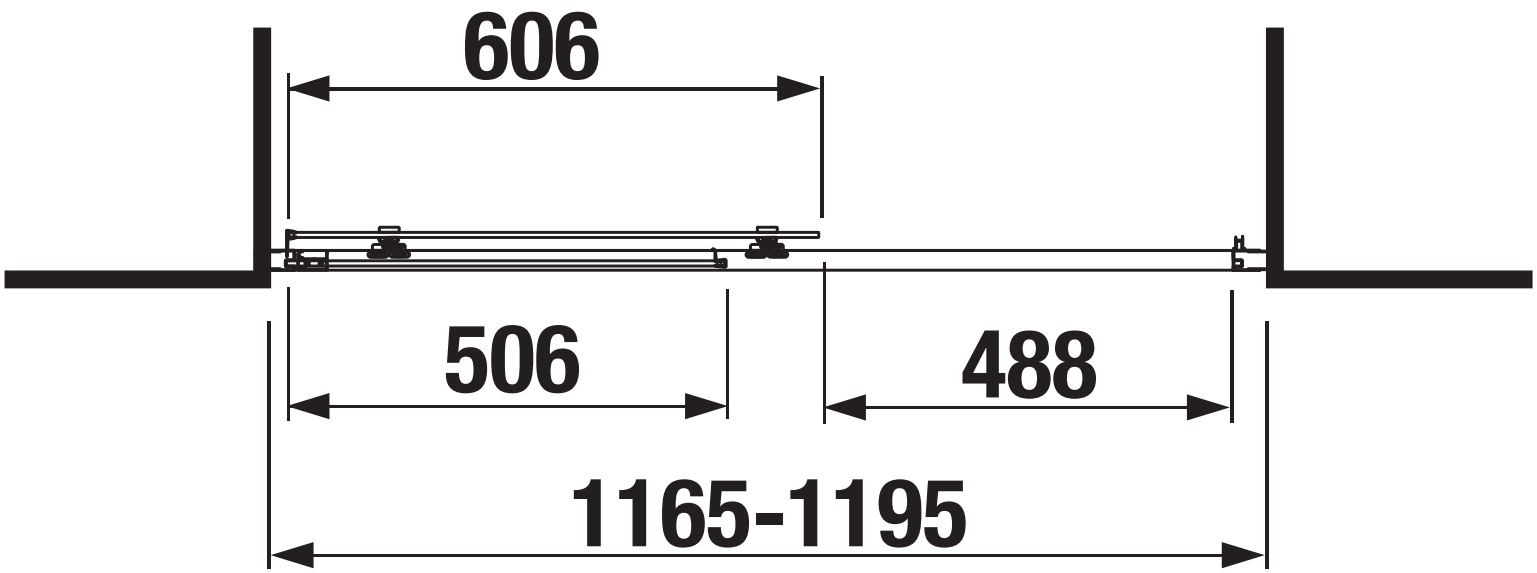
606
506
488
1165-1195