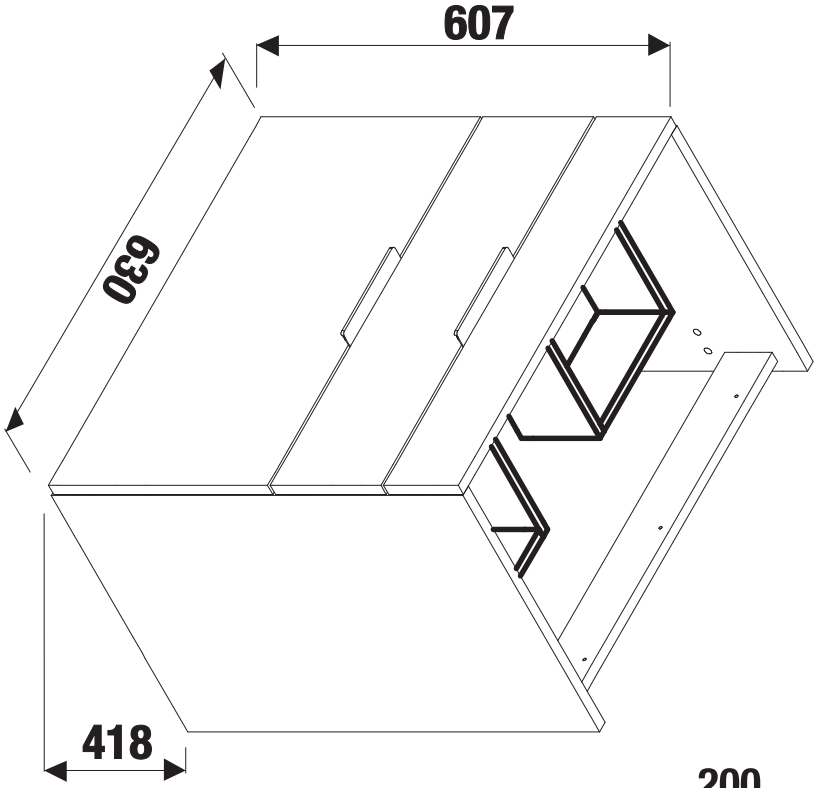
607
630
418

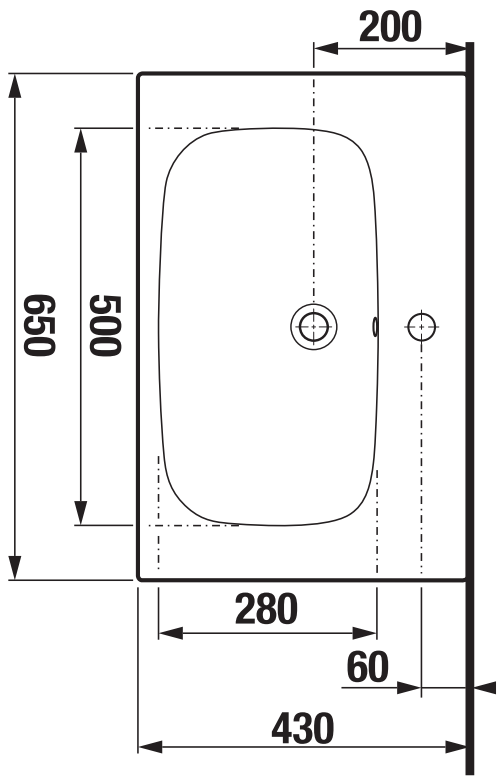
200
650
500
280
60
430

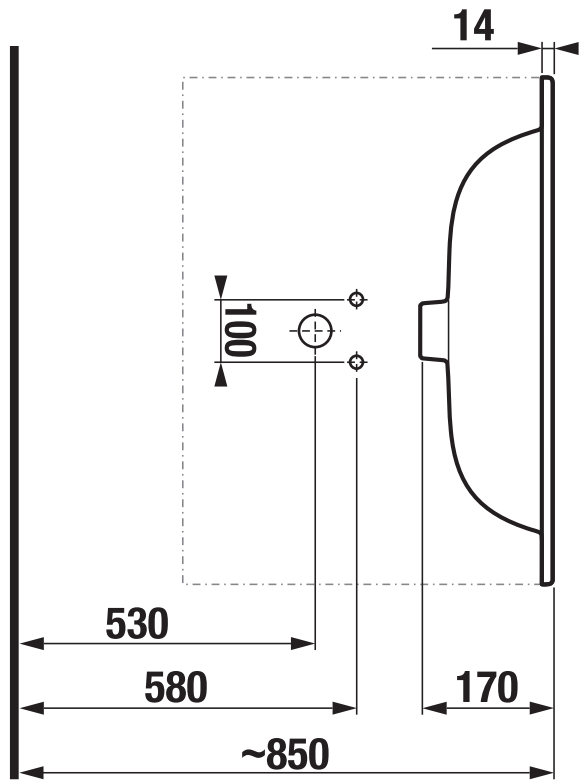
14
100
530
580
170
~850