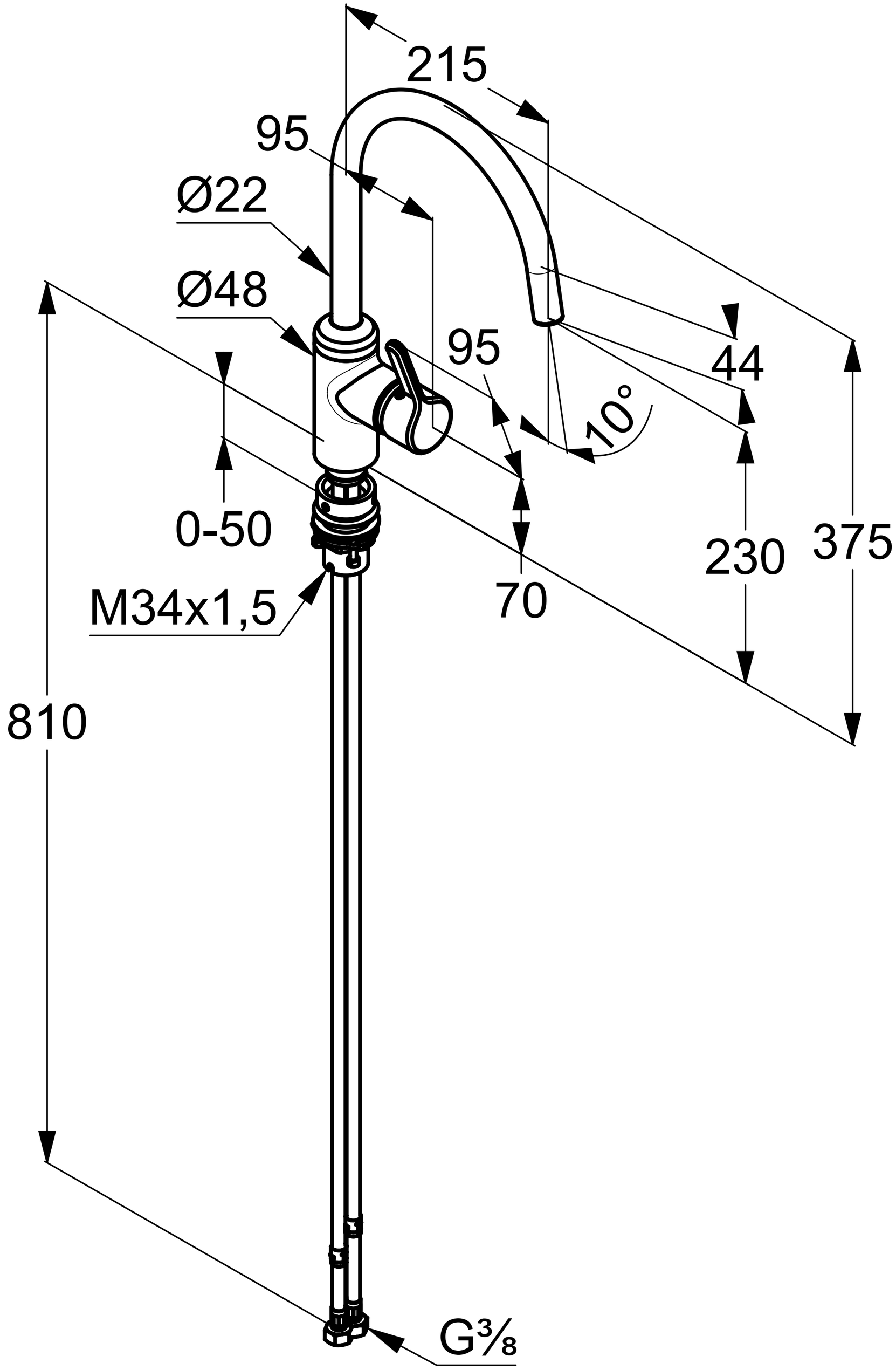
215
95
Ø22
Ø48
95
44
10°
0-50
70
230
375
M34x1,5
810
G3/8