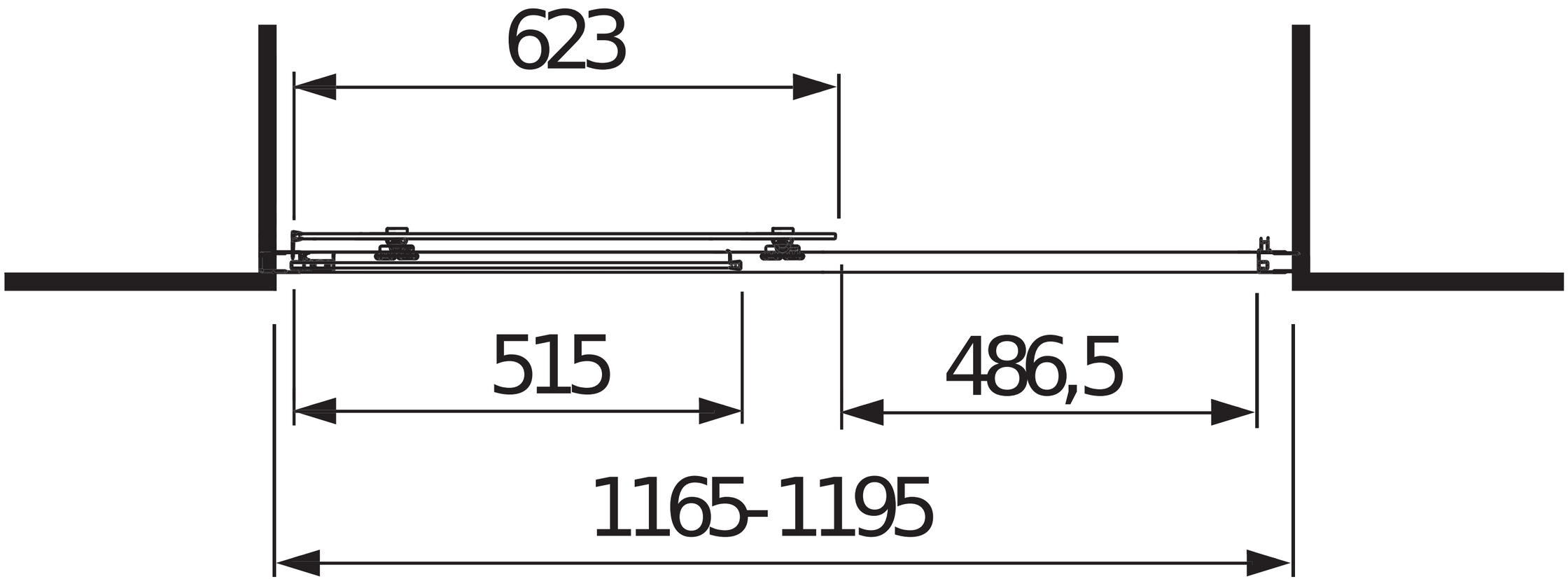
623
515
486,5
1165-1195