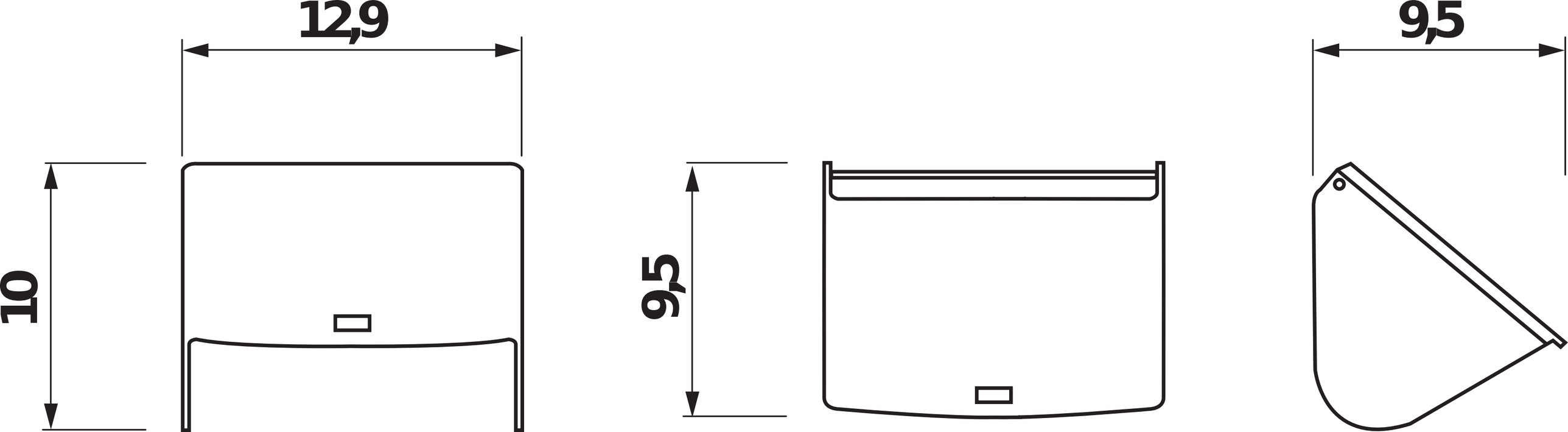
12,9
10
9,5
9,5