Focus M41
kuchyňská páková baterie 280, 1jet
Povrchové úpravy: **chrom** Číslo položky: **31817000**

Popis

Vlastnosti

- ComfortZone 280
- rozsah otáčení nastavitelný do 3 rozmezí 110°, 150° nebo 360°
- rukojeť je možné technicky umístit i vlevo
- normální proud
- maximální průtok při 0,3 MPa: 12 l/min
- vhodné pro průtokový ohřívač
- součásti dodávky: páková kuchyňská baterie, přívodní hadice, upevnění dříku, montážní návod

Technologie

Obrázek výrobku

Kótovaný výkres

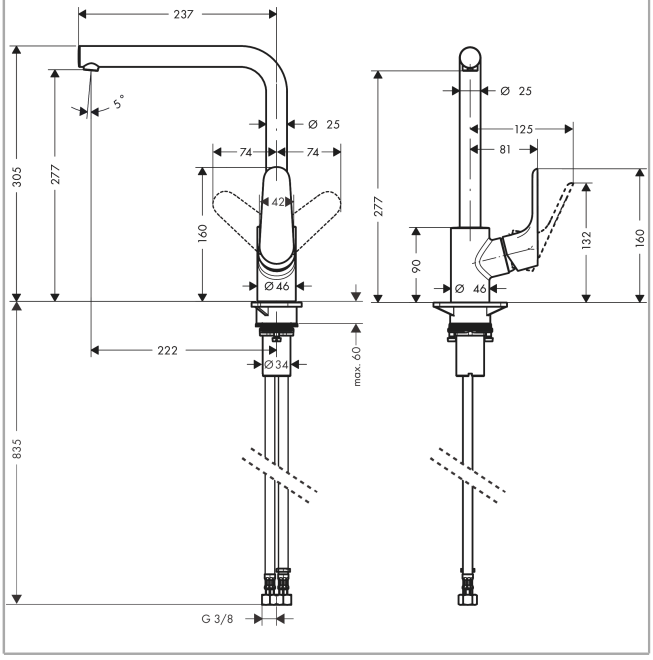
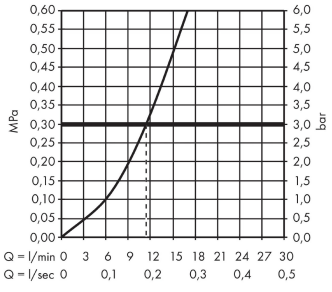
Průtokový diagram