Vernis Blend
Páková umyvadlová baterie 100 s ruční sprchou Bidette a sprchovou hadicí 160 cm
Povrchové úpravy: **chrom** Číslo položky: **71215000**

Popis

Vlastnosti

- obsahuje: páková umyvadlová baterie, ruční sprcha Bidette, sprchový držák, sprchová hadice
- ComfortZone 100
- varianta rukojeti: páčka
- výtok 108 mm
- druh proudu: normální proud, sprchový proud
- maximální průtok při 0,3 MPa: 5 l/min
- způsob připojení: převlečné matky G ⅜
- rozměr přívodů: DN15
- třída hlučnosti: I
- není součástí: odtoková souprava

Technologie

Obrázek výrobku

Kótovaný výkres

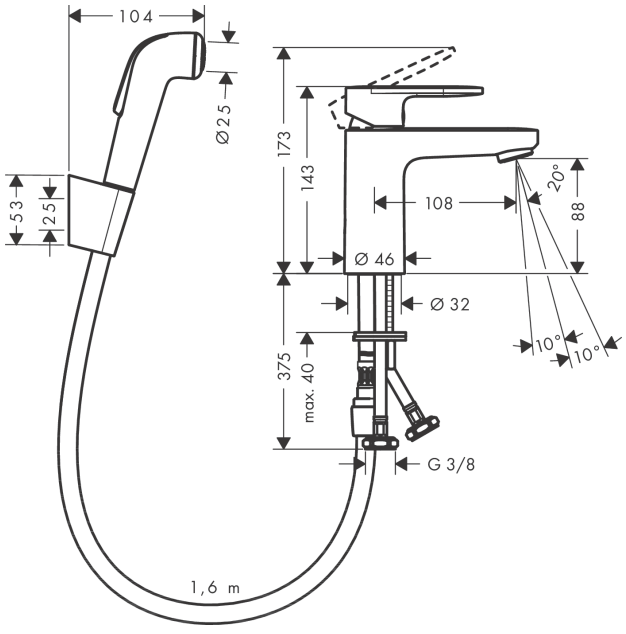
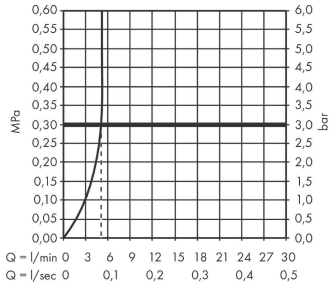
Průtokový diagram