Vanový výtok
Povrchové úpravy: **chrom** Číslo položky: **71410000**

Popis

Vlastnosti

- s rozetou
- výtok 195 mm
- instalace na stěnu
- druh proudu: normální proud
- součásti dodávky: vanový výtok, rozeta, montážní návod

Technologie

Obrázek výrobku

Kótovaný výkres

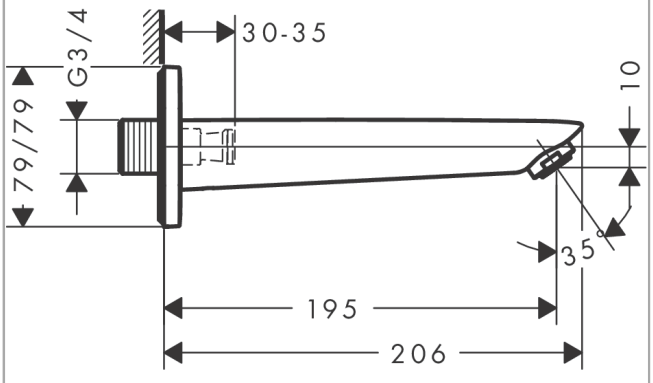
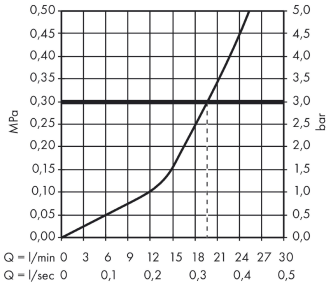
Průtokový diagram