M42
M421-H220 Páková kuchyňská baterie
Povrchové úpravy: **chrom** Číslo položky: **71802000**

Popis

Vlastnosti

- ComfortZone 220
- rozsah otáčení 360°
- normální proud
- vhodné pro průtokový ohřívač
- požadovaný otvor pro baterii 35 mm
- součásti dodávky: páková kuchyňská baterie, přívodní hadice, upevnění dříku, montážní návod

Technologie

Obrázek výrobku

Kótovaný výkres

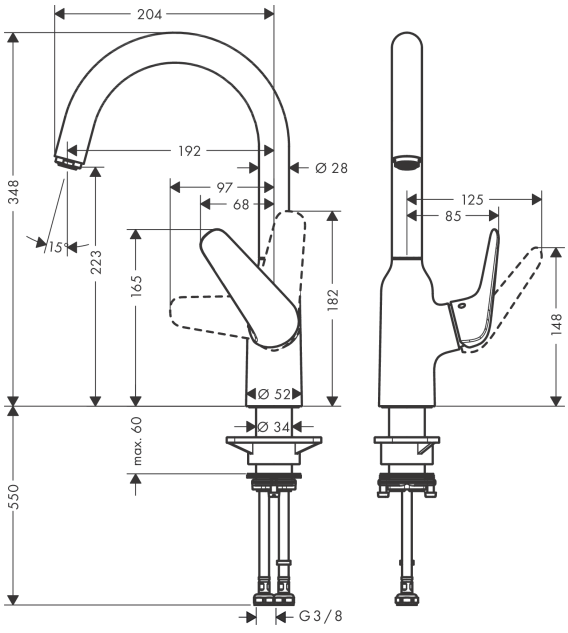
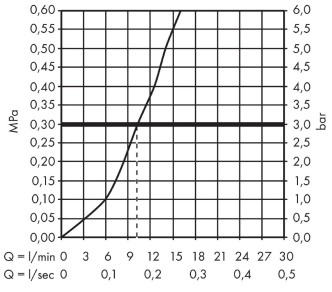
Průtokový diagram