Automatický černý nerezový nástěnný dávkovač mýdla SLZN 83EV

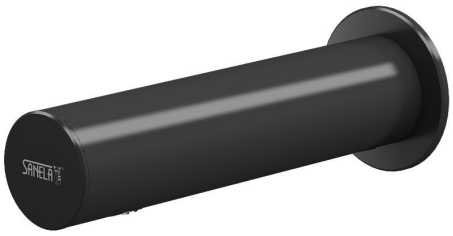

SLZN 83EV

Vlastnosti

- jednoduché doplňování mýdla
- nízká spotřeba mýdla
- reaguje na přítomnost rukou ve snímané zóně spuštěním jedné dávky mýdla (čas dávkování mýdla možno nastavit v rozsahu 1,3 - 13 s), standardně 2,6 s
- nádržka na mýdlo 1 l
- nastavení parametrů pomocí dálkového ovladače SLD 03

Stavební připravenost

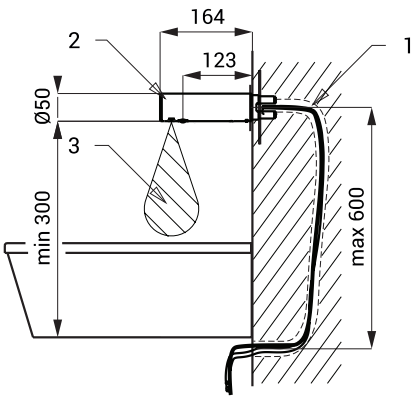

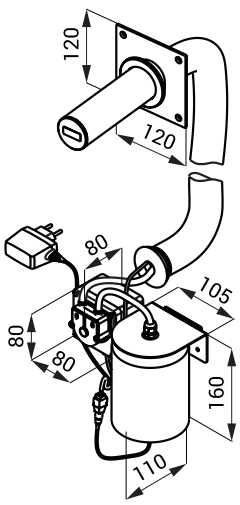

1 - přívod mýdla a přívod napájení 24 V DC v ochranné trubce
2 - nerezové ramínko
3 - dosah

Technická specifikace

Napájecí napětí	230 V AC
Příkon	3 W
Dosah	0,11 - 0,15 m
Doporučená viskozita mýdla	10 mPa - 5000 mPa

(nepoužívat chemická rozpouštědla ani dezinfekce)

Specifikace dodávky

SLZN 83EV - obj. č. 85837	černé nerezové ramínko s dávkovačem mýdla a elektronikou, úchytová deska, přívodní hadička a kabely, čerpadlo na mýdlo a nádržka na mýdlo 1 l, ochranná trubka 80 cm, SLZ 07 - napájecí zdroj do zásuvky 230 V AC/ 24 V DC

Doporučené příslušenství

SLD 03	-	**obj. č. 07030**	dálkové ovládání pro nastavení parametrů
SLZ 01Y	-	**obj. č. 05012**	napájecí zdroj 24 V DC pro max. 10 ks dávkovačů
SLZ 01Z	-	**obj. č. 05011**	napájecí zdroj 24 V DC pro max. 20 ks dávkovačů
SLZ 04Y	-	**obj. č. 05042**	napájecí zdroj 24 V DC na DIN lištu, pro max. 10 ks dávkovačů
SLZ 04Z	-	**obj. č. 05041**	napájecí zdroj 24 V DC na DIN lištu, pro max. 20 ks dávkovačů
SLZ 04X	-	**obj. č. 10049**	napájecí zdroj 24 V DC na DIN lištu, pro max. 30 ks dávkovačů