Padana

211933

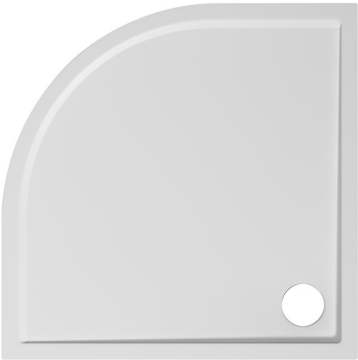

Sprchová vanička, litý mramor, obdélníková, rádius 550 mm

Hloubka: Ultra plochá (méně než 45 mm)
Materiál: Litý mramor
Poloměr zaoblení rohu (mm): 550
Tvar: Rohová asymetrická

Barvy a provedení

H2119330000001 Bílá

Rozměry

Délka: 900 mm.
Šířka: 900 mm.
Výška: 30 mm.

Související produkty

250242 Sprchový kout 900 mm, čtvrtkruh levý/pravý, stříbrný lesklý profil, rádius 550 mm, 6 mm sklo s úpravou JIKA perla GLASS, madla chrom
294230 Sifon HL pro sprchové vaničky průměr 90 mm, s nerezovou krytkou průměr 113 mm, průtok 54l/min, včetně montážního příslušenství

Technické výkresy

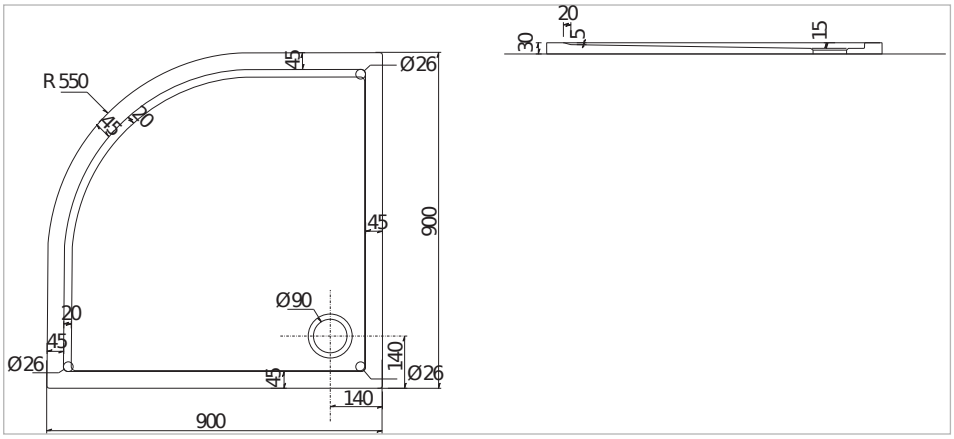

© Copyright 2020, JIKA