Modul

H893644

Podomítkový modul WC FLUXOR systém pro závěsné klozety se samonosným ocelovým rámem se kotví na zem a do zadní zdi suchým procesem a je určen pro splachování tlakovou vodou. Tlakové tlačítko s logem Roca je součástí balení. K modulu je možné použít rovné připojení k WC modulu, které nahrazuje koleno 110/90 a nabízí se v místech, kde je odpad pro modul rovně ze zdi a nikoliv v podlaze. Modul nabízí optimální tlak 5-6 bar (minimální tlak 3 bar) a nosnost 400 kg. Tento produkt je vhodný pro použití ve veřejných prostorách. Na ocelový rám poskytujeme záruku 10 let, na ostatní části modulu 5 let.

WC FLUXOR systém

Poloha ovládacího panelu: Čelní
Vhodné pro: Závěsné WC

Související produkty

H893646 Tlačítko PL8 dual flush
H890656 Bezdotykové tlačítko PL3-E s infračerveným senzorem, nerez
H893673 Rovné odpadní připojení k WC modulu

Technické výkresy

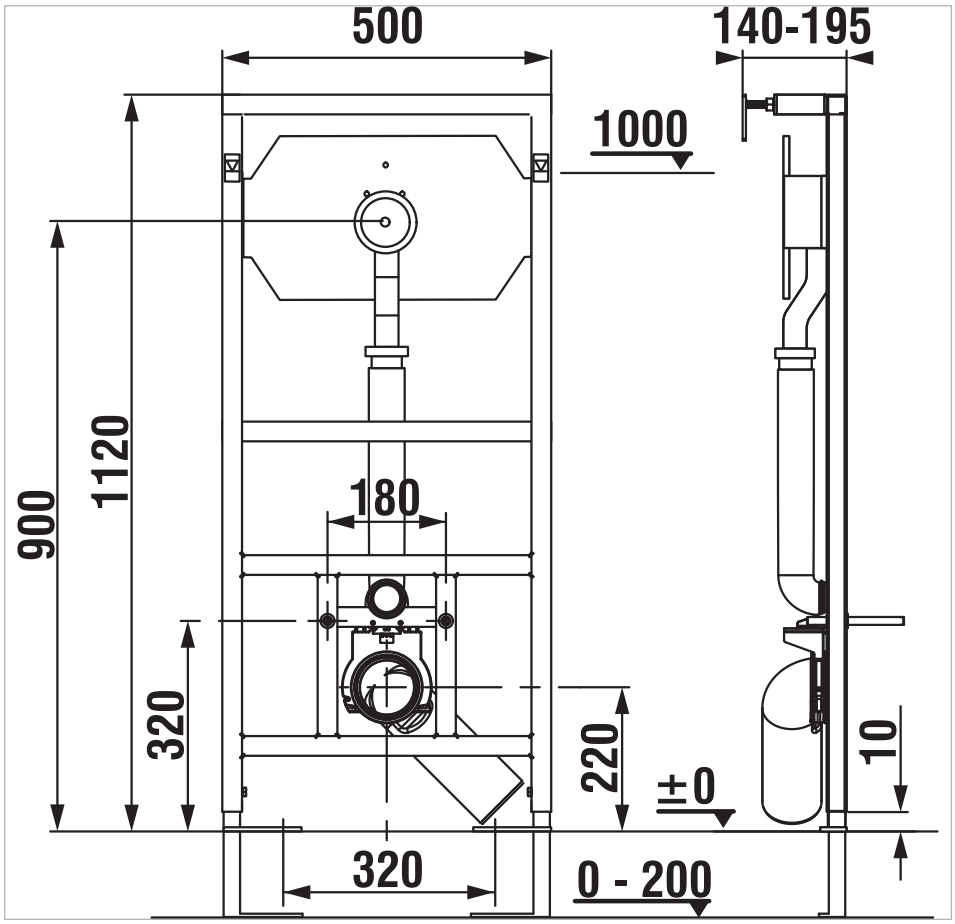

© Copyright 2023, JIKA <11 | 11-07-2023 |