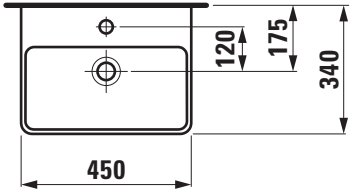
120
175
340
450

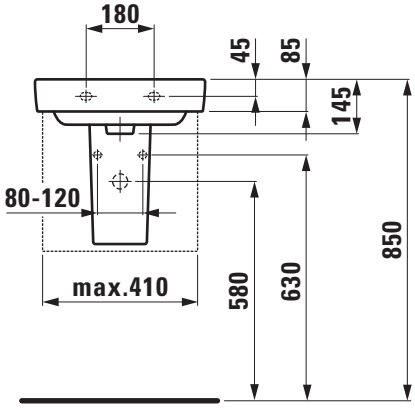
180
45
85
145
80-120
max.410
580
630
850

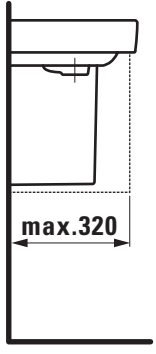
max.320