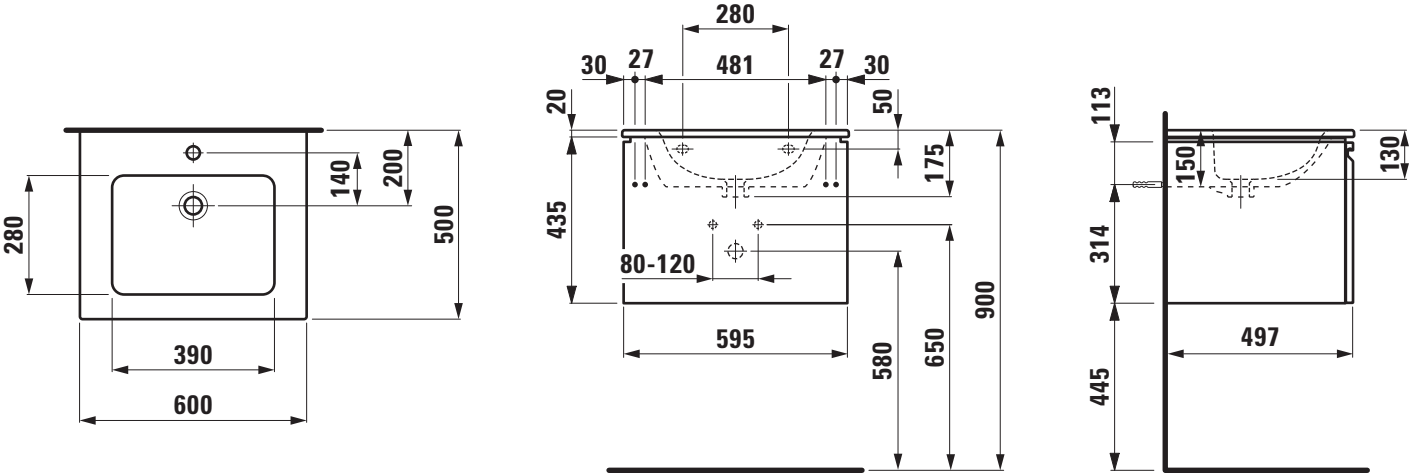
280
140
200
500
390
600
280
30
27
481
27
30
20
50
175
435
80-120
595
580
650
900
113
150
130
314
497
445