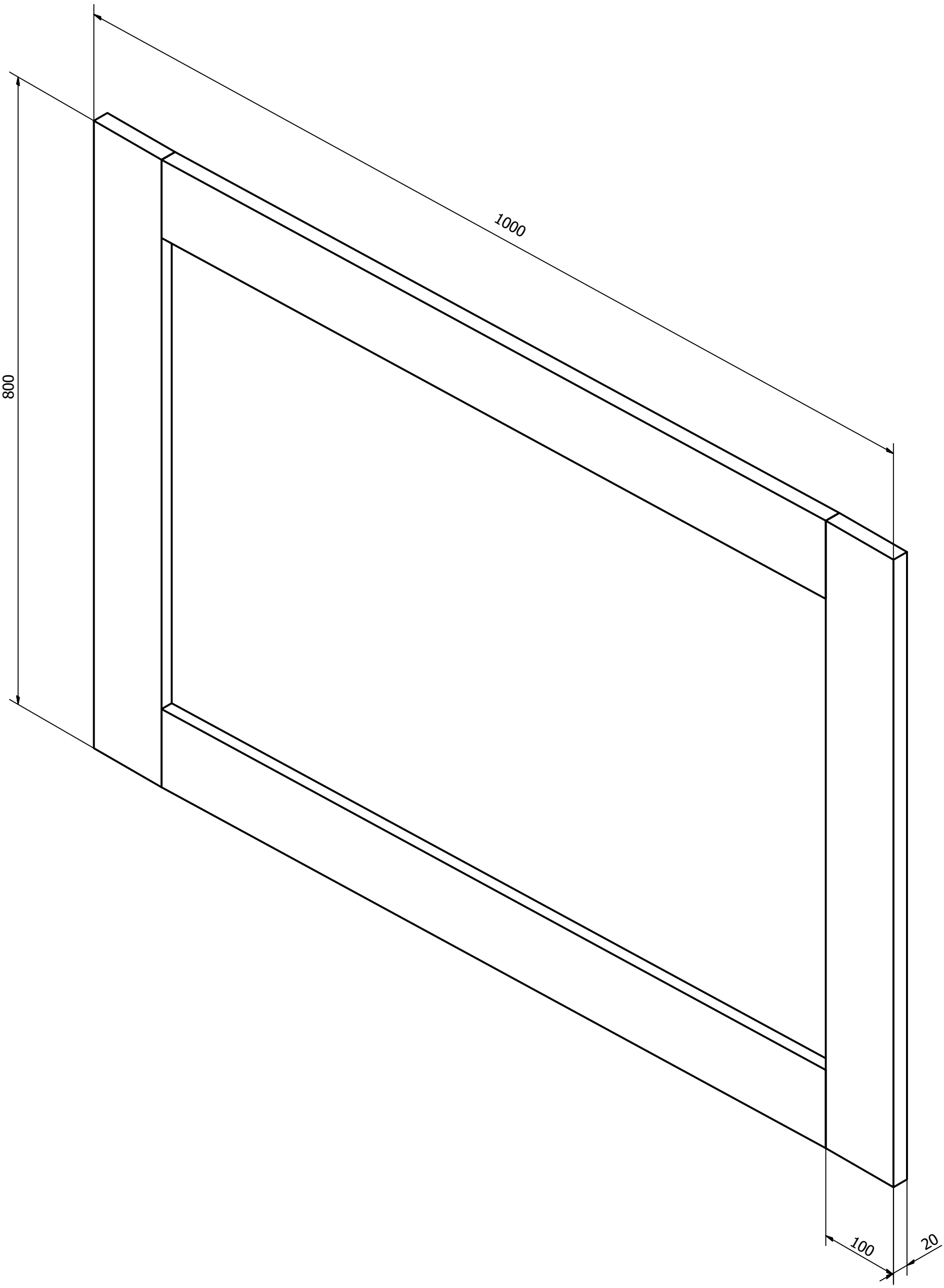

Kreslil	Kontroloval	Schválil - dne	Datum		Datum	
BRAND						
				BA056	Vydání	List 1 /1