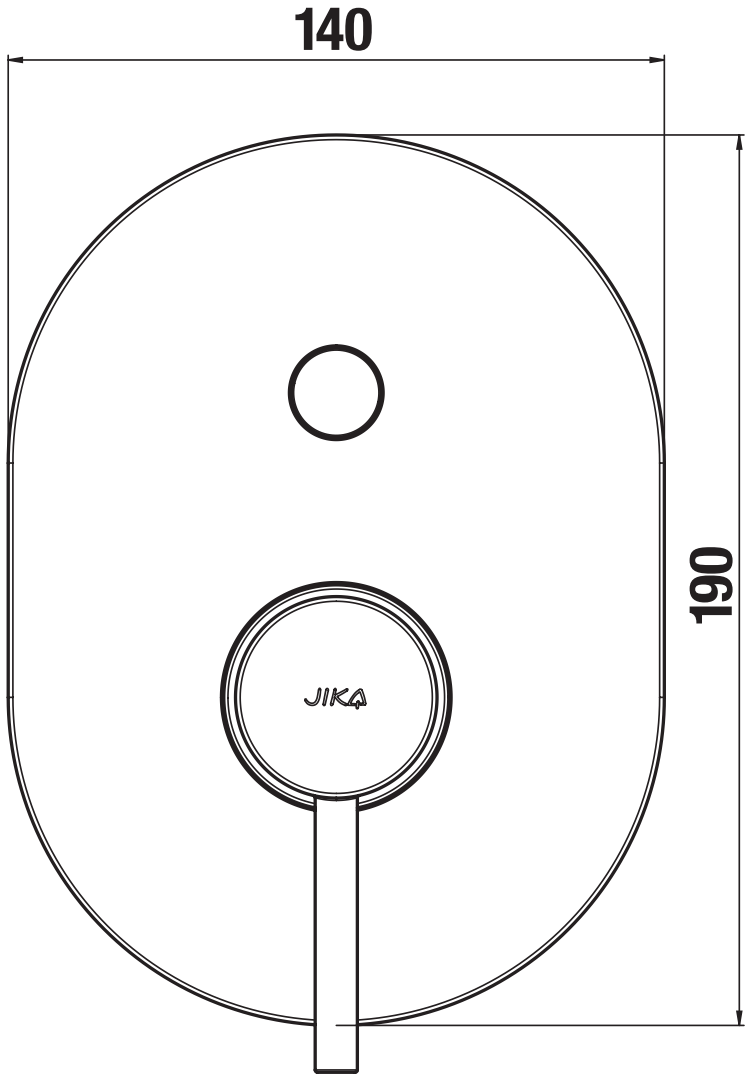
140
190
JIKA

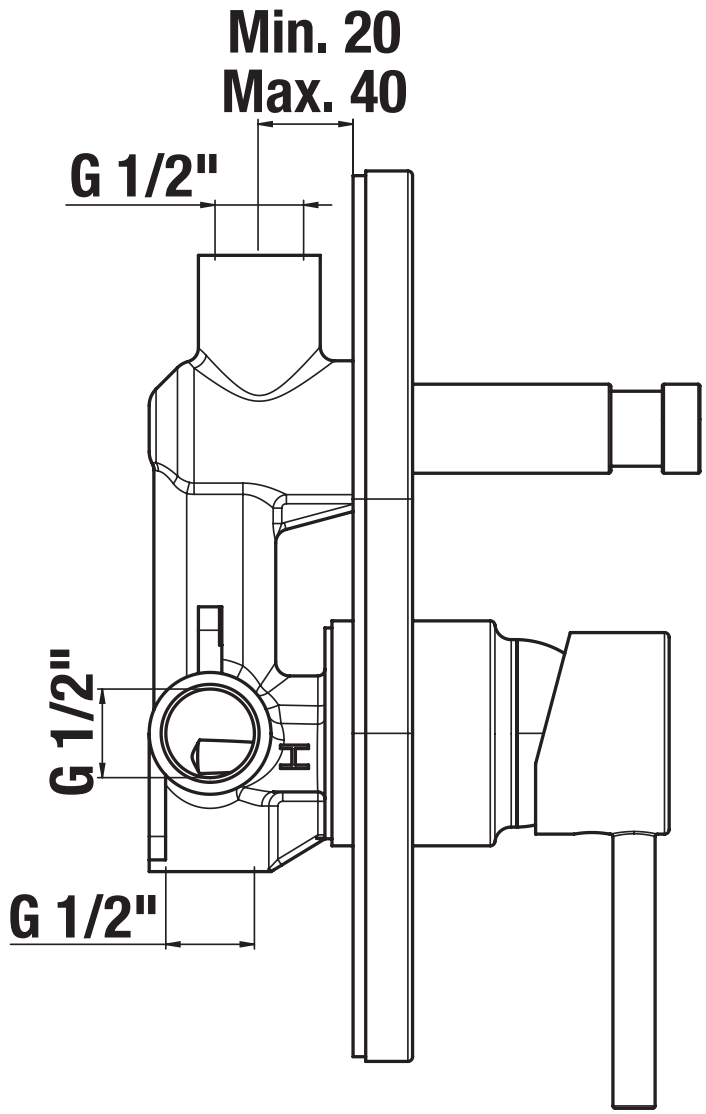
Min. 20
Max. 40
G 1/2"
G 1/2"
H
G 1/2"