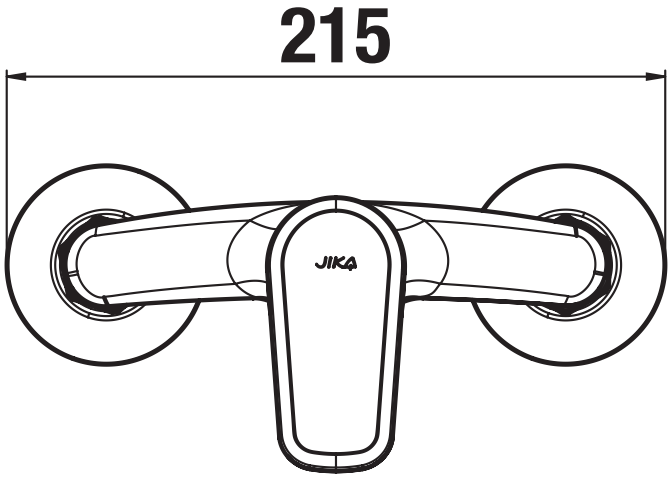
215
JIKA

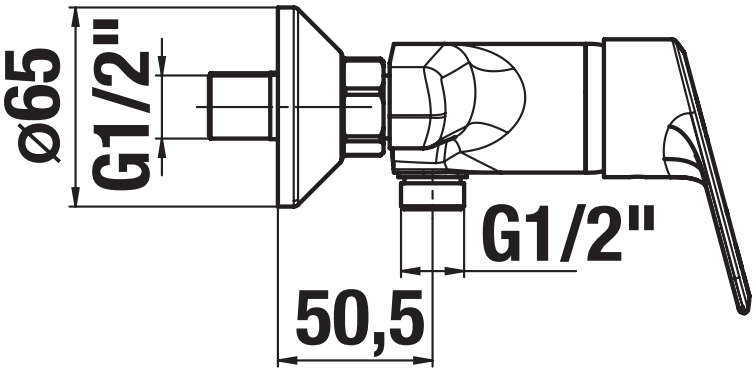
ø65
G1/2"
G1/2"
50,5

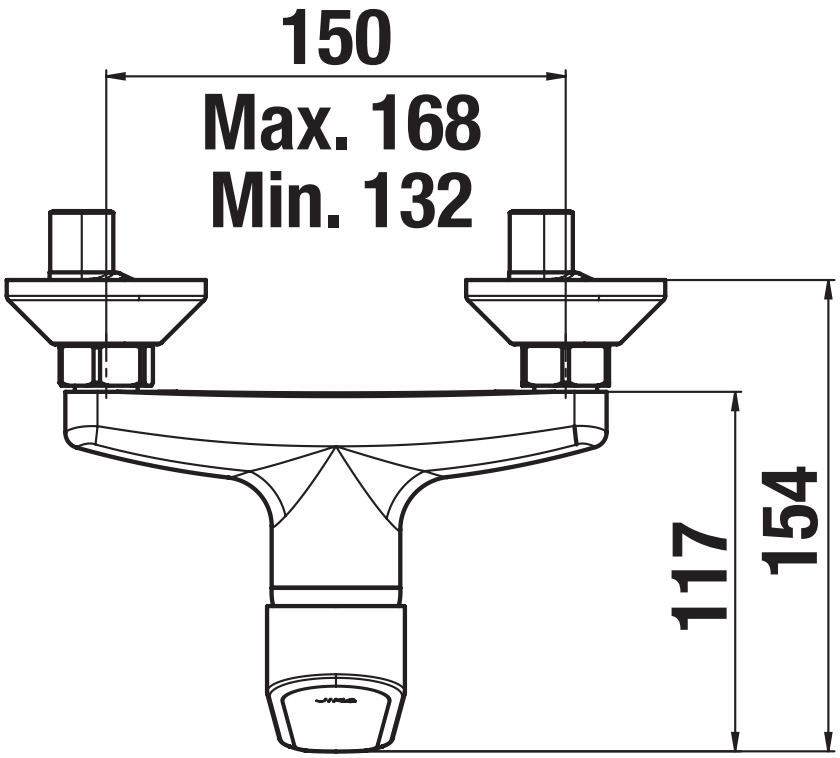
150
Max. 168
Min. 132
117
154