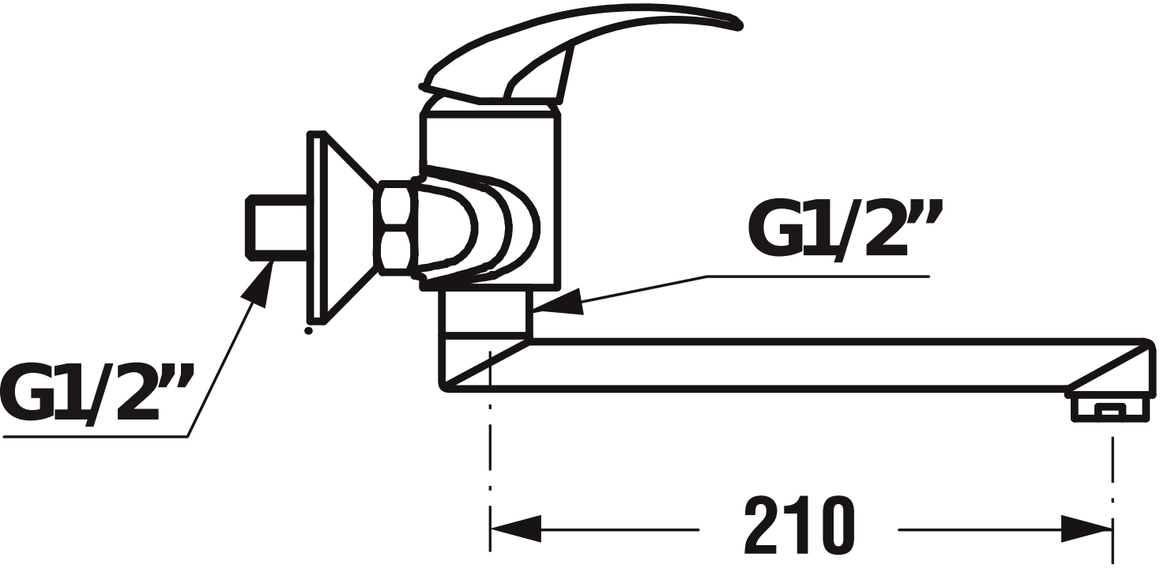
G1/2”
G1/2”
210

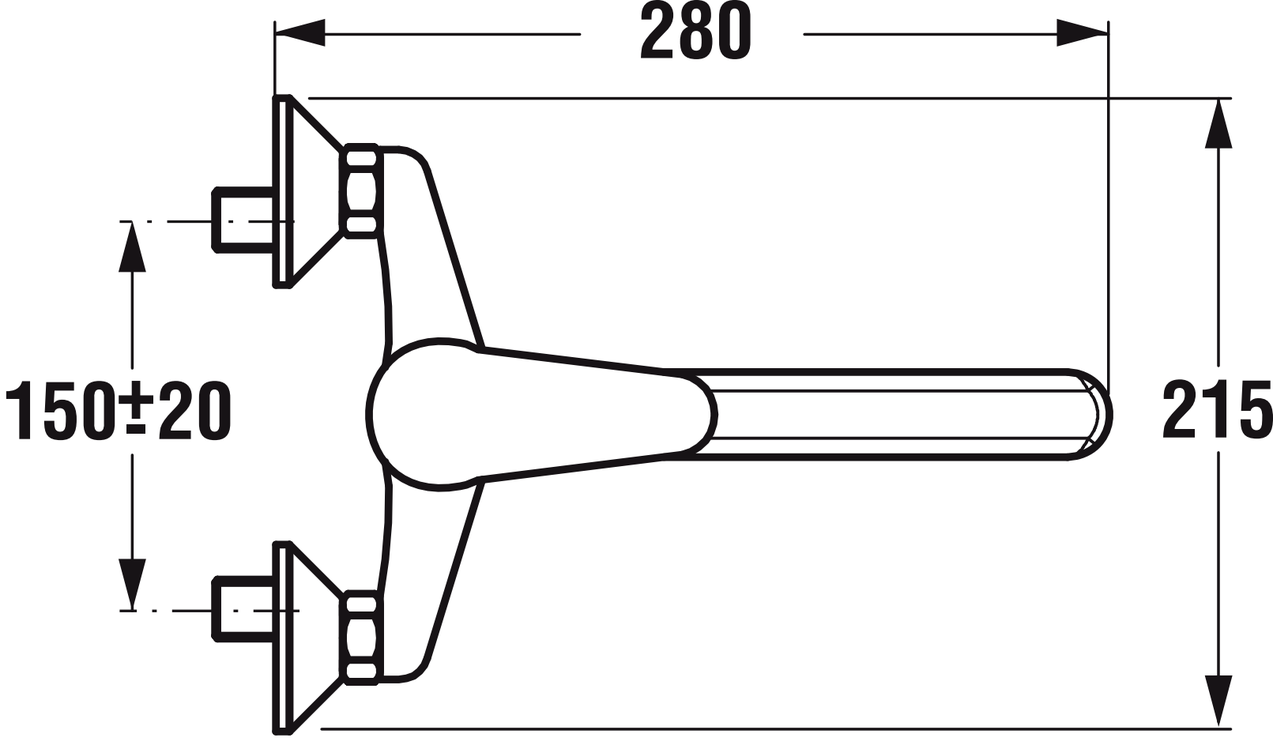
280
150±20
215

300

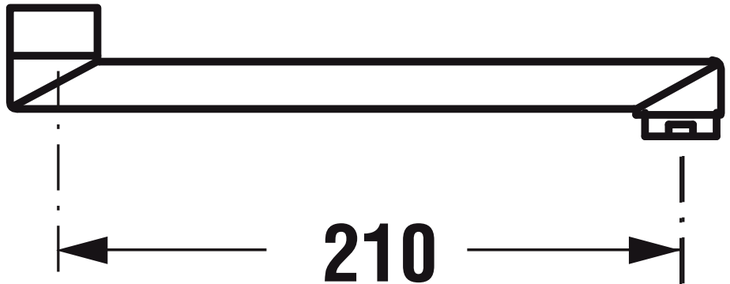
210