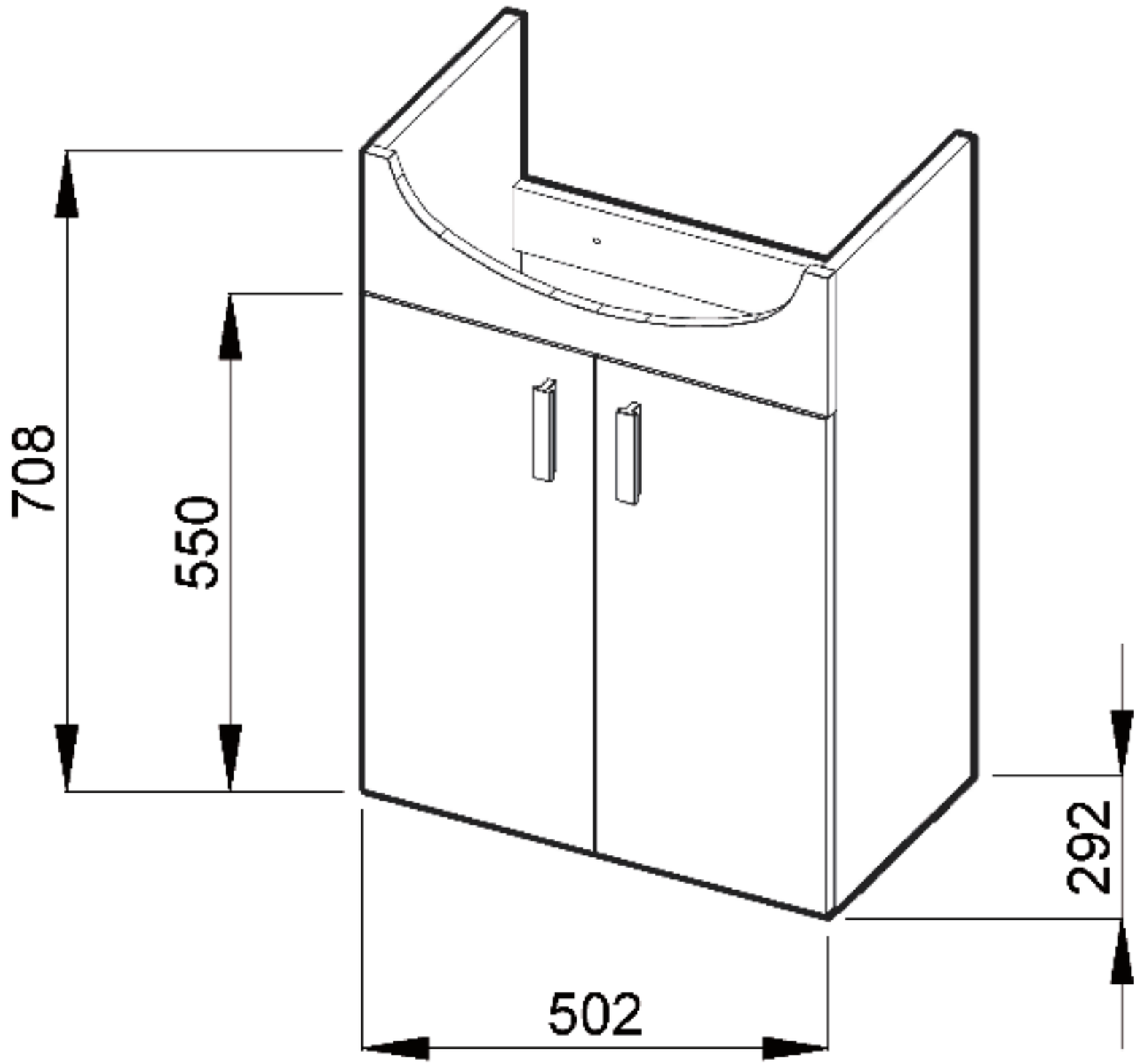
708
550
292
502