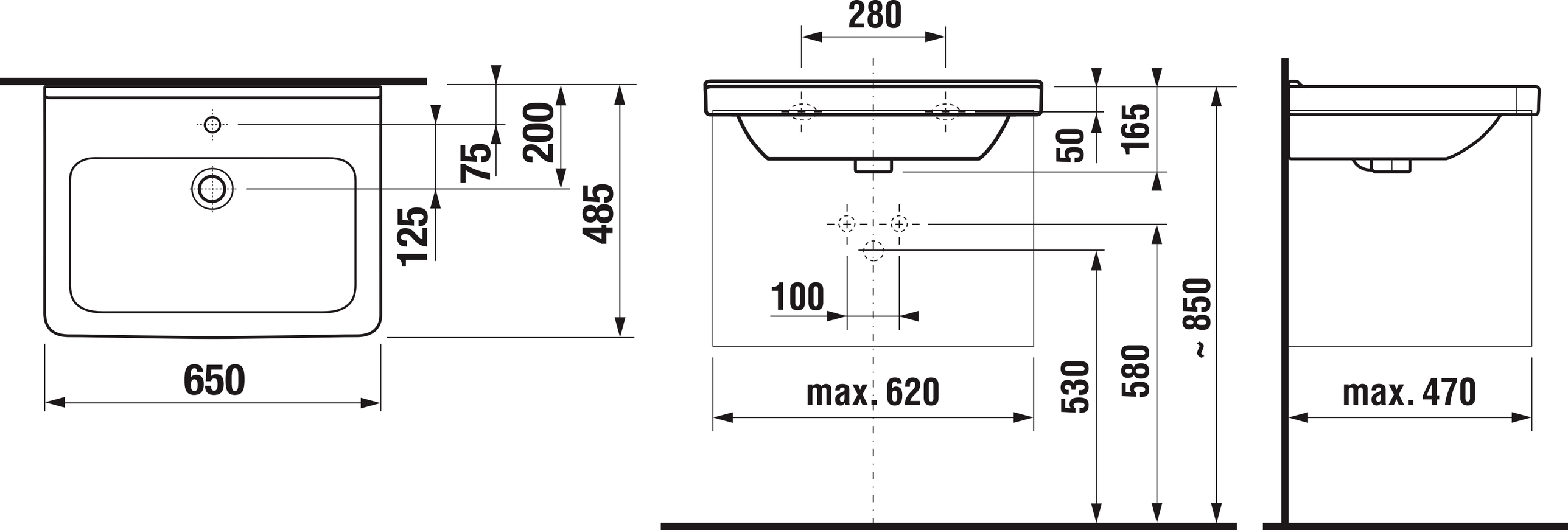
650
125
75
200
485
280
100
50
165
530
580
~ 850
max. 620
max. 470