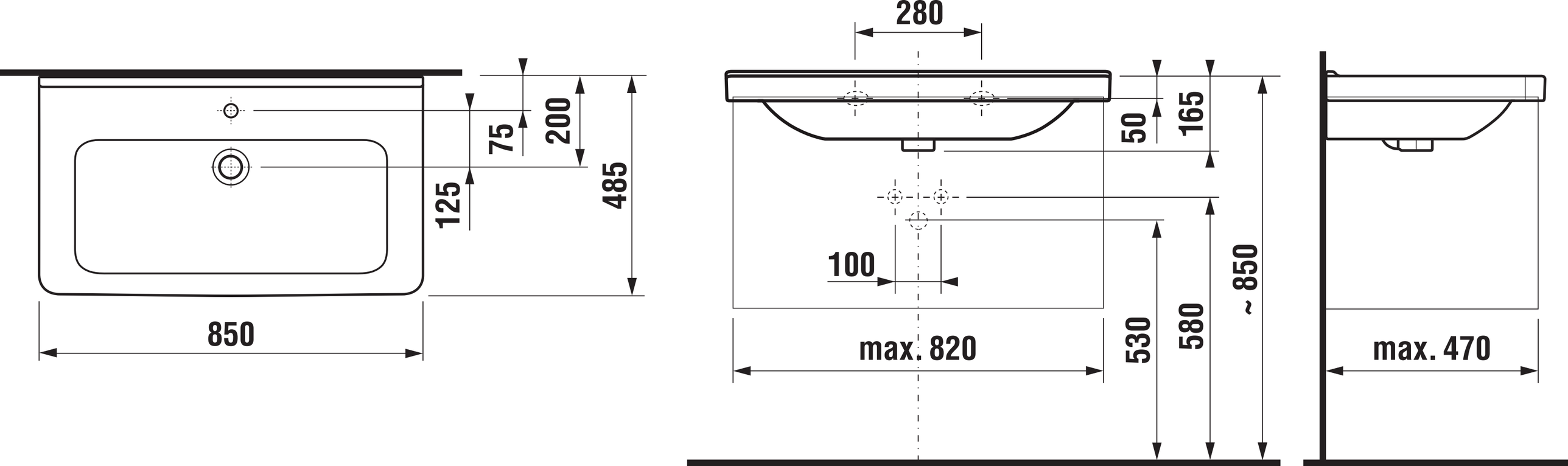
75
200
125
485
850
280
50
165
100
530
580
~ 850
max. 820
max. 470